การรายงานผลการปฏิบัติงาน

ตำแหน่งนายช่างไฟฟ้าปฏิบัติการ ชำนาญงาน

แบบใบคำขอเพื่อขอรับการพิจารณาแต่งตั้งให้ดำรงตำแหน่งใหม่ที่สูงขึ้น

ตามมติคณะกรรมการข้าราชการกรุงเทพมหานคร

สารบัญแบบ

แบบแผ่นที่	รายการ
01	หน้าปก
02	สารบัญแบบ
03	แผนผังแสดงการติดตั้ง
04	รายละเอียดการติดตั้ง

สำนักงานพลังงานจังหวัดลพบุรี
กระทรวงพลังงาน

โครงการ

โครงการฟาร์มตัวอย่างไร่หหาร
สามประชาจังหวัดลพบุรี

ออกแบบ	
เขียนแบบ	
วิศวกรโยธา	
วิศวกรไฟฟ้า	
วิศวกรเครื่องกล	
ตรวจสอบ	
อนุมัติ	

ที่มา :

ครั้งที่	การแก้ไข	วันที่	อนุมัติ

แสดงแบบ :

สารบัญแบบ

วันที่	มาตราส่วน
แผ่นที่	จำนวนแผ่น
02	04
เลขที่แบบ	

จังหวัดลพบุรี

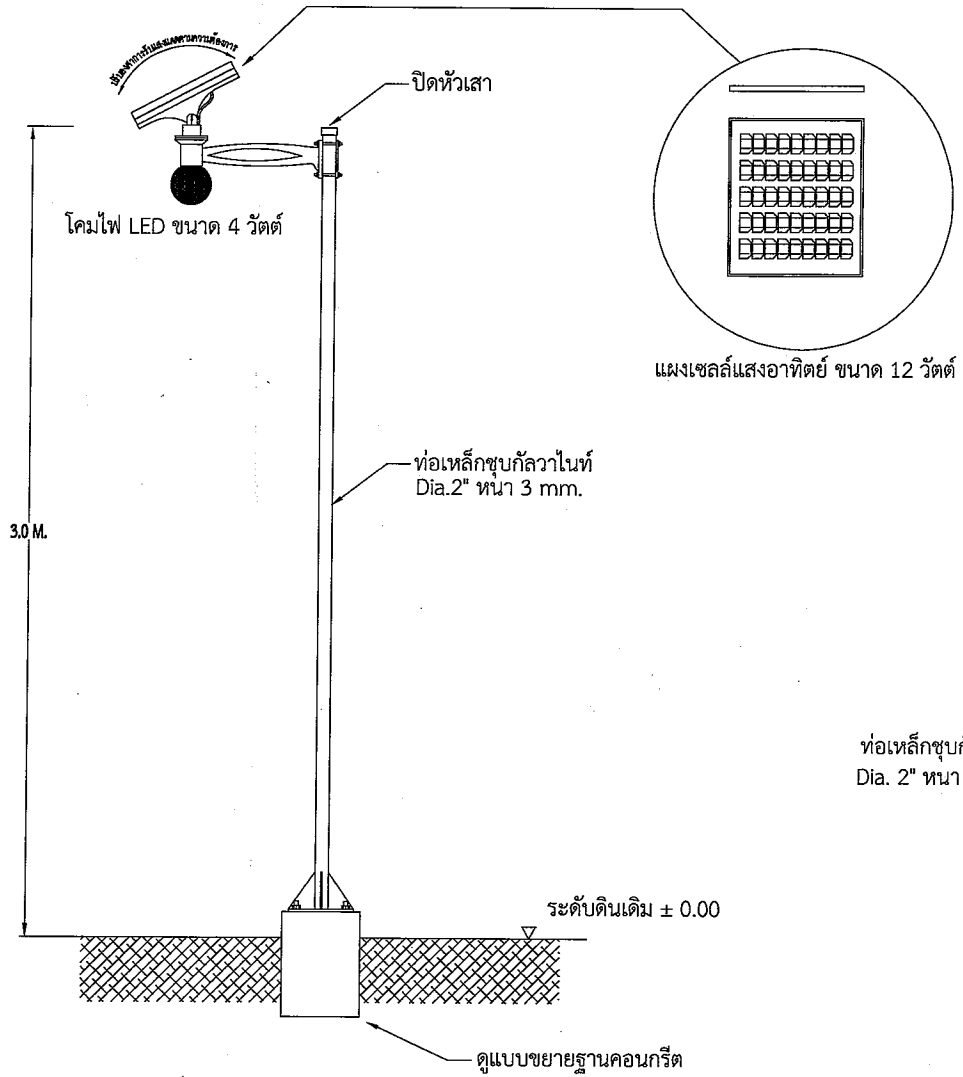

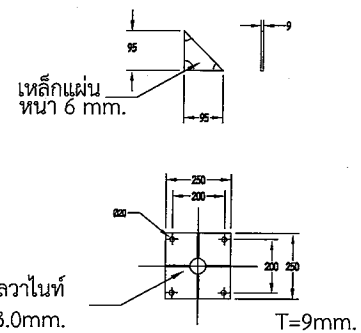

แบบขยายหน้าแปลน

แบบแสดงรายละเอียดโคมไฟส่องสว่างพลังงานแสงอาทิตย์

อัตราส่วน NTS

สำนักงานพลังงานจังหวัดลพบุรี
กระทรวงพลังงาน

โครงการ

โครงการฟาร์มตัวอย่างไร่ทหาร
สานประชาจังหวัดลพบุรี

ออกแบบ	
เขียนแบบ	
วิศวกรโยธา	
วิศวกรไฟฟ้า	
วิศวกรเครื่องกล	
ตรวจสอบ	
อนุมัติ	

ที่มา :

ครั้งที่	การแก้ไข	วันที่	อนุมัติ

แสดงแบบ :

แบบแสดงรายละเอียดโคมไฟส่องสว่างพลังงานแสงอาทิตย์

วันที่	มาตราส่วน
แผ่นที่	จำนวนแผ่น
03	04
เลขที่แบบ	

ของจังหวัดลพบุรี

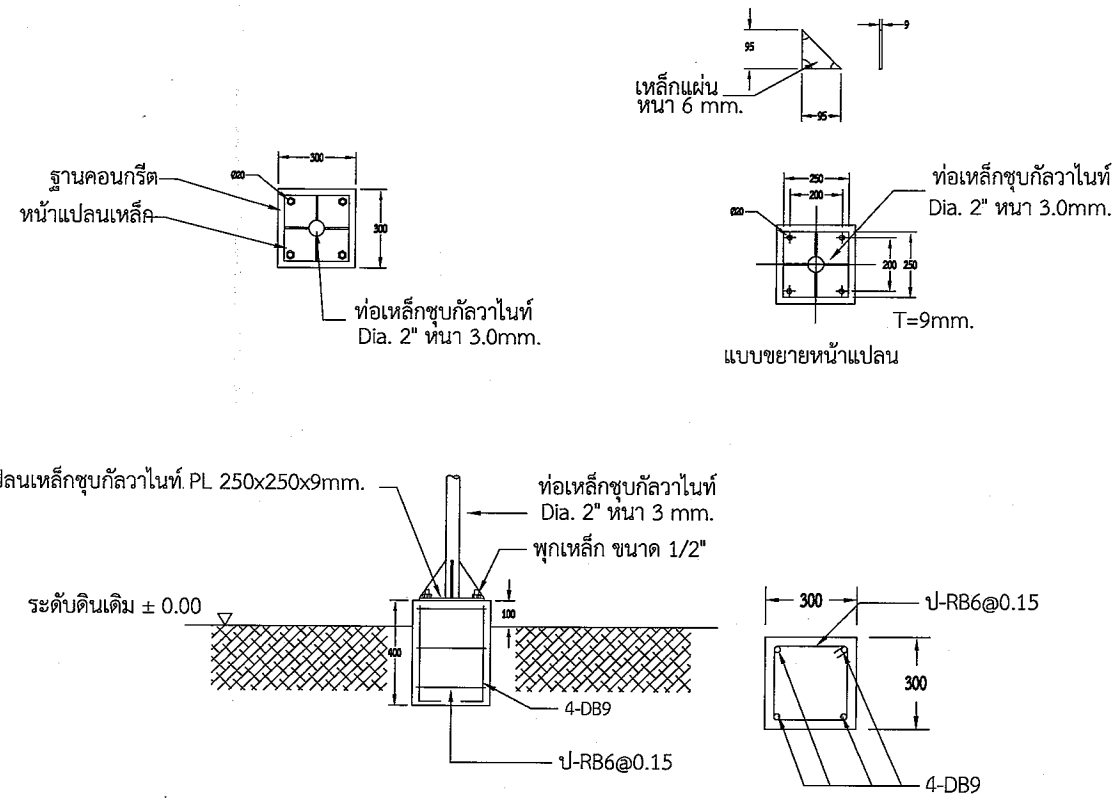

แบบขยายฐานคอนกรีต

อัตราส่วน NTS

สำนักงานพลังงานจังหวัดลพบุรี
กระทรวงพลังงาน

โครงการ

โครงการฟาร์มตัวอย่างไร่พหาร
สานประชาจังหวัดลพบุรี

ออกแบบ	
เขียนแบบ	
วิศวกรโยธา	
วิศวกรไฟฟ้า	
วิศวกรเครื่องกล	
ตรวจสอบ	
อนุมัติ	

ที่มา :

ครั้งที่	การแก้ไข	วันที่	อนุมัติ

แสดงแบบ :

แบบขยายฐานคอนกรีต

วันที่	มาตราส่วน
แผ่นที่	จำนวนแผ่น
04	04
เลขที่แบบ	

จังหวัดลพบุรี

แบบรายงานผลการดำเนินงานตามมาตรการ 100 วันแรก

ของกรมการจัดหางาน

ตั้งแต่วันที่ ๑ ตุลาคม ๒๕๖๖ ถึงวันที่ ๓๑ ตุลาคม ๒๕๖๖

ของกรมการจัดหางาน

สารบัญแบบ

แบบแผ่นที่	รายการ
AA 00	หน้าปก
AA 01	สารบัญแบบ
ME 01	แผนผังแสดงการติดตั้ง
ME 02	รายละเอียดการติดตั้ง
ME 03	ถังเก็บน้ำร้อน ขนาด 100 ลิตร
ME 04	แผงรับแสงอาทิตย์
ME 05	โครงสร้างรองรับเครื่องทำน้ำร้อนพลังงานแสงอาทิตย์

สำนักงานพลังงานจังหวัดลพบุรี
กระทรวงพลังงาน

โครงการ

โครงการฟาร์มตัวอย่างไร่หนาร
สานประชาจังหวัดลพบุรี

ออกแบบ	
เขียนแบบ	
วิศวกรโยธา	
วิศวกรไฟฟ้า	
วิศวกรเครื่องกล	
ตรวจสอบ	
อนุมัติ	

ที่มา :

ครั้งที่	การแก้ไข	วันที่	อนุมัติ

แสดงแบบ :

สารบัญแบบ

วันที่	มาตราส่วน
แผ่นที่	จำนวนแผ่น
AA 01	7
เลขที่แบบ	

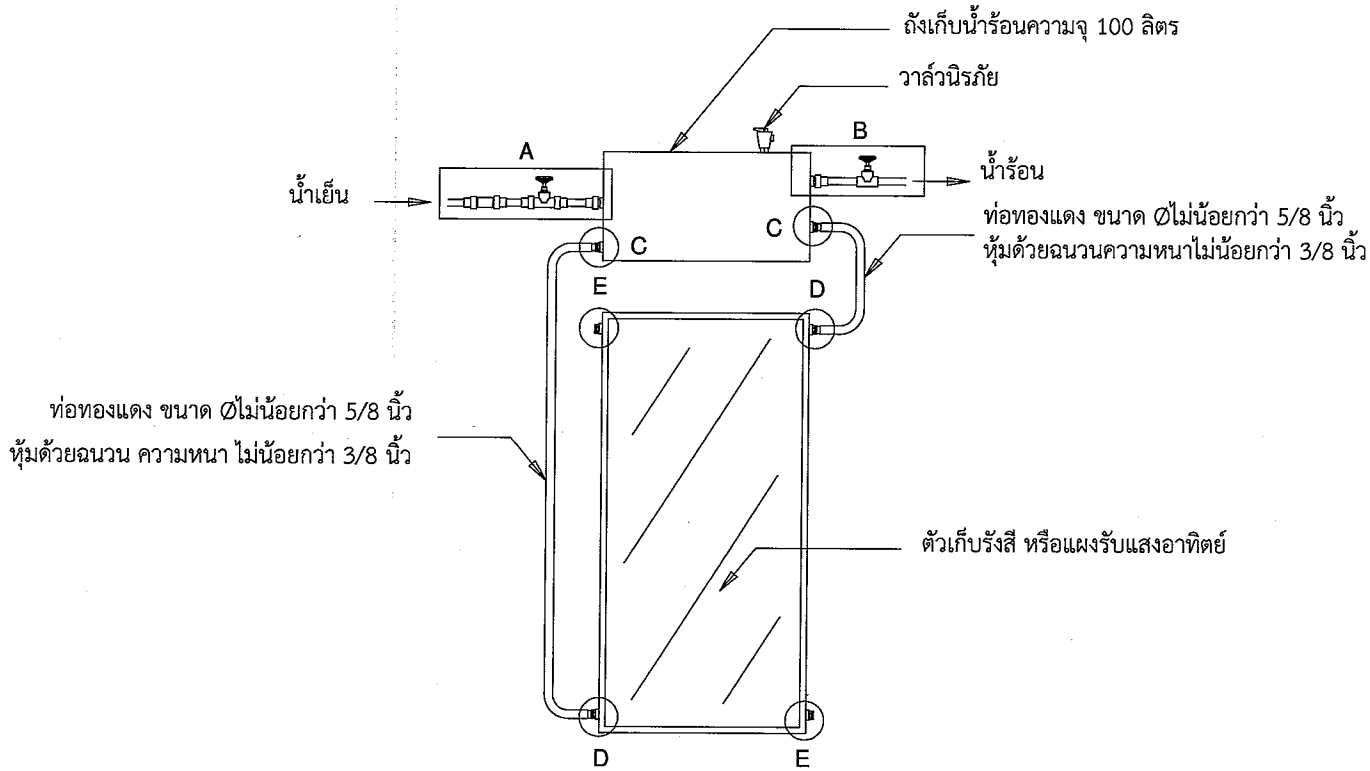

แผนผังแสดงการติดตั้ง

สำนักงานพลังงานจังหวัดลพบุรี
กระทรวงพลังงาน

โครงการ

โครงการฟาร์มตัวอย่างไร่ทหาร
สามประชาจังหวัดลพบุรี

ออกแบบ	
เขียนแบบ	
วิศวกรโยธา	
วิศวกรไฟฟ้า	
วิศวกรเครื่องกล	
ตรวจสอบ	
อนุมัติ	

ที่มา :

ครั้งที่	การแก้ไข	วันที่	อนุมัติ

แสดงแบบ :

แผนผังแสดงการติดตั้ง

ชั้นที่	มาตราส่วน
แผ่นที่	จำนวนแผ่น
ME 01	7
เลขที่แบบ	

จังหวัดลพบุรี

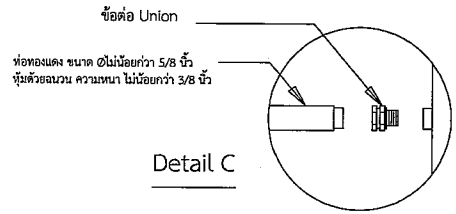

Detail C

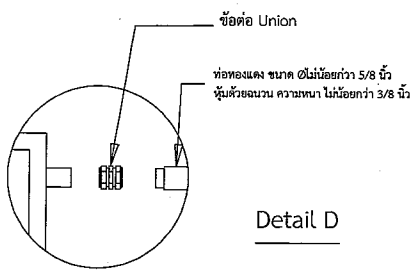

Detail D

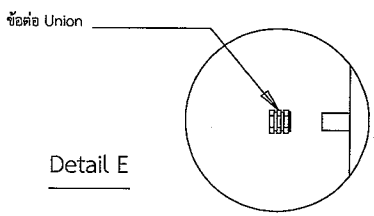

Detail E

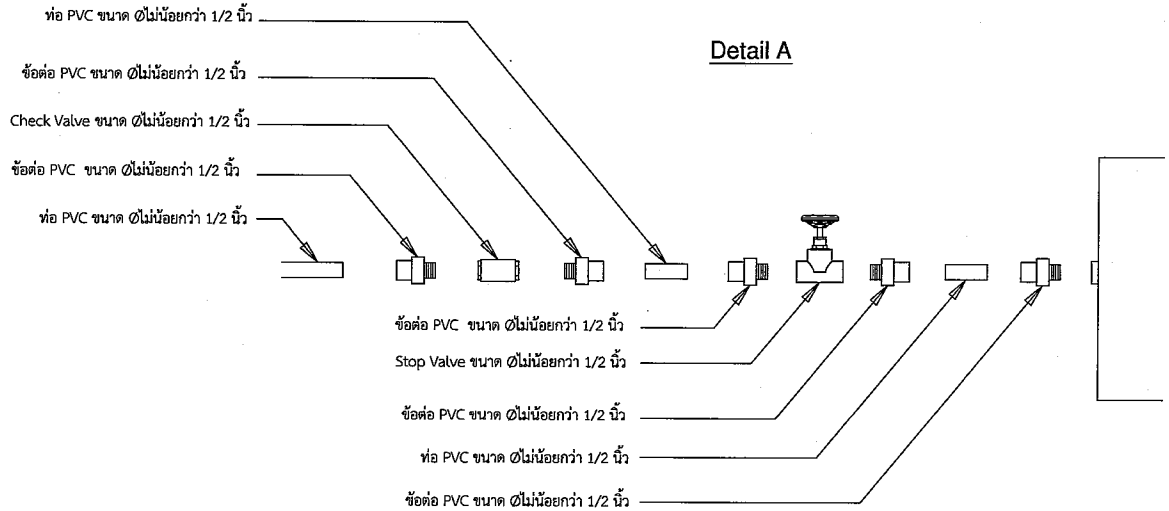

Detail A

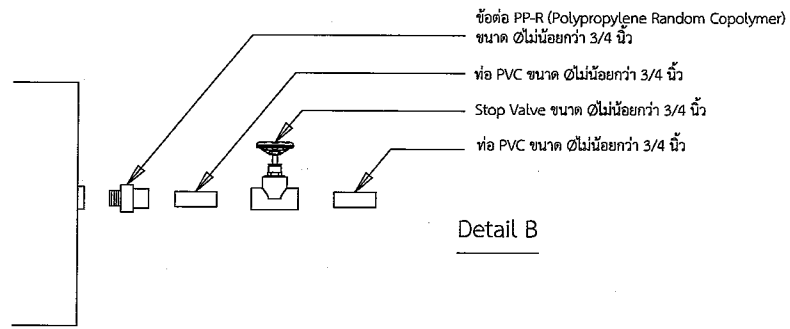

Detail B

สำนักงานพลังงานจังหวัดลพบุรี
กระทรวงพลังงาน

โครงการ

โครงการฟาร์มตัวอย่างไร่หหาร
สามประชาจังหวัดลพบุรี

ออกแบบ	
เขียนแบบ	
วิศวกรโยธา	
วิศวกรไฟฟ้า	
วิศวกรเครื่องกล	
ตรวจสอบ	
อนุมัติ	

ที่มา :

ครั้งที่	การแก้ไข	วันที่	อนุมัติ

แสดงแบบ :

รายละเอียดการติดตั้ง

ชุดที่	มาตราส่วน
แผ่นที่	จำนวนแผ่น
ME 02	7
เลขที่แบบ	

อ.จังหวัดลพบุรี

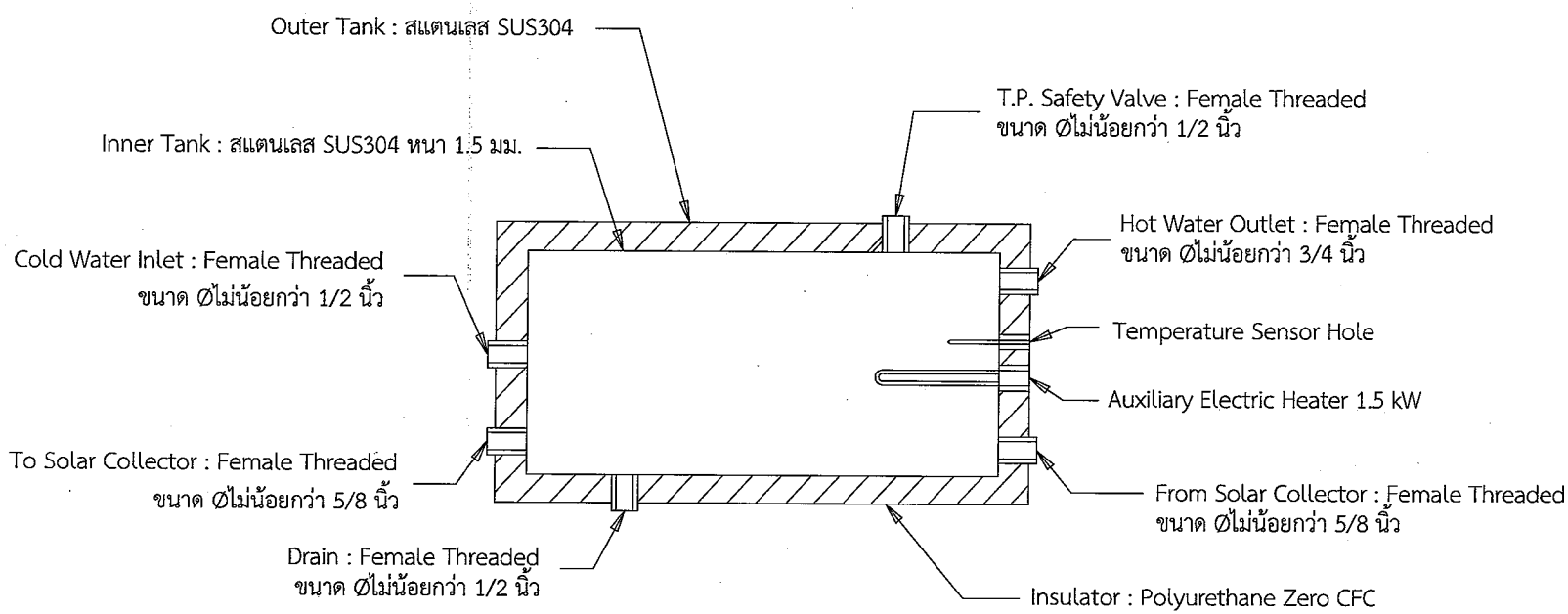

ถังเก็บน้ำร้อน ขนาด 100 ลิตร

สำนักงานพลังงานจังหวัดลพบุรี
กระทรวงพลังงาน

โครงการ

โครงการฟาร์มตัวอย่างไร่หหาร
สามประชาจังหวัดลพบุรี

ออกแบบ	
เขียนแบบ	
วิศวกรโยธา	
วิศวกรไฟฟ้า	
วิศวกรเครื่องกล	
ตรวจสอบ	
อนุมัติ	

ที่มา :

ครั้งที่	การแก้ไข	วันที่	อนุมัติ

แสดงแบบ :

ถังเก็บน้ำร้อน ขนาด 100 ลิตร

วันที่	มาตราส่วน
แผ่นที่	จำนวนแผ่น
ME 03	7
เลขที่แบบ	

จังหวัดลพบุรี

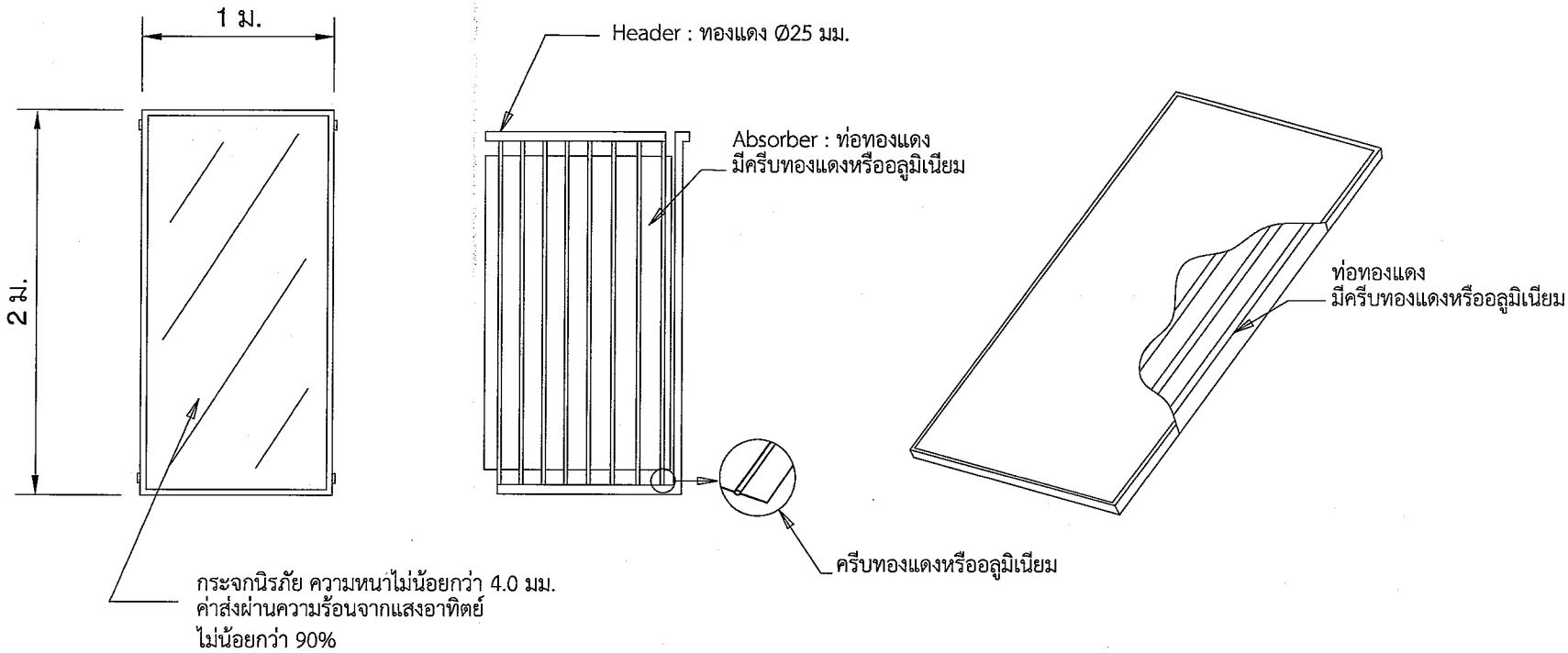

แผงรับแสงอาทิตย์

สำนักงานพลังงานจังหวัดลพบุรี
กระทรวงพลังงาน

โครงการ

โครงการฟาร์มตัวอย่างไร่ทหาร
สานประชาจังหวัดลพบุรี

ออกแบบ	
เขียนแบบ	
วิศวกรโยธา	
วิศวกรไฟฟ้า	
วิศวกรเครื่องกล	
ตรวจสอบ	
อนุมัติ	

ที่มา :

ครั้งที่	การแก้ไข	วันที่	อนุมัติ

แสดงแบบ :

แผงรับแสงอาทิตย์

วันที่	มาตราส่วน
แผ่นที่	จำนวนแผ่น
ME 04	7
เลขที่แบบ	

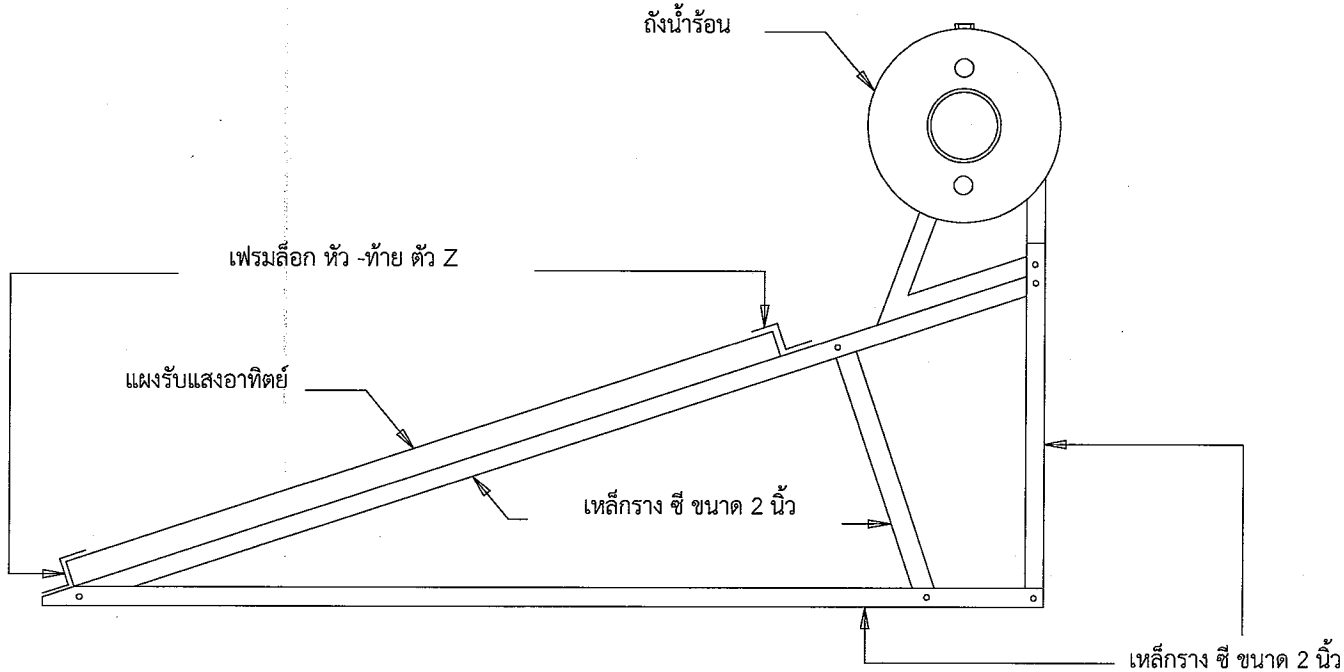

NOTE : ขนาดของโครงสร้างรองรับเครื่องทำน้ำร้อนพลังงานแสงอาทิตย์ขึ้นอยู่กับสภาพการติดตั้งหน้างาน

โครงสร้างรองรับเครื่องทำน้ำร้อนพลังงานแสงอาทิตย์

สำนักงานพลังงานจังหวัดลพบุรี
กระทรวงพลังงาน

โครงการ

โครงการฟาร์มตัวอย่างไร่หหาร
สามประชาจังหวัดลพบุรี

ออกแบบ	
เขียนแบบ	
วิศวกรโยธา	
วิศวกรไฟฟ้า	
วิศวกรเครื่องกล	
ตรวจสอบ	
อนุมัติ	

ที่มา :

ครั้งที่	การแก้ไข	วันที่	อนุมัติ

แสดงแบบ :

โครงสร้างรองรับเครื่องทำน้ำร้อน
พลังงานแสงอาทิตย์

ไว้ที่	มาตราส่วน
แผ่นที่	จำนวนแผ่น
ME 05	7
เลขที่แบบ	

จังหวัดลพบุรี

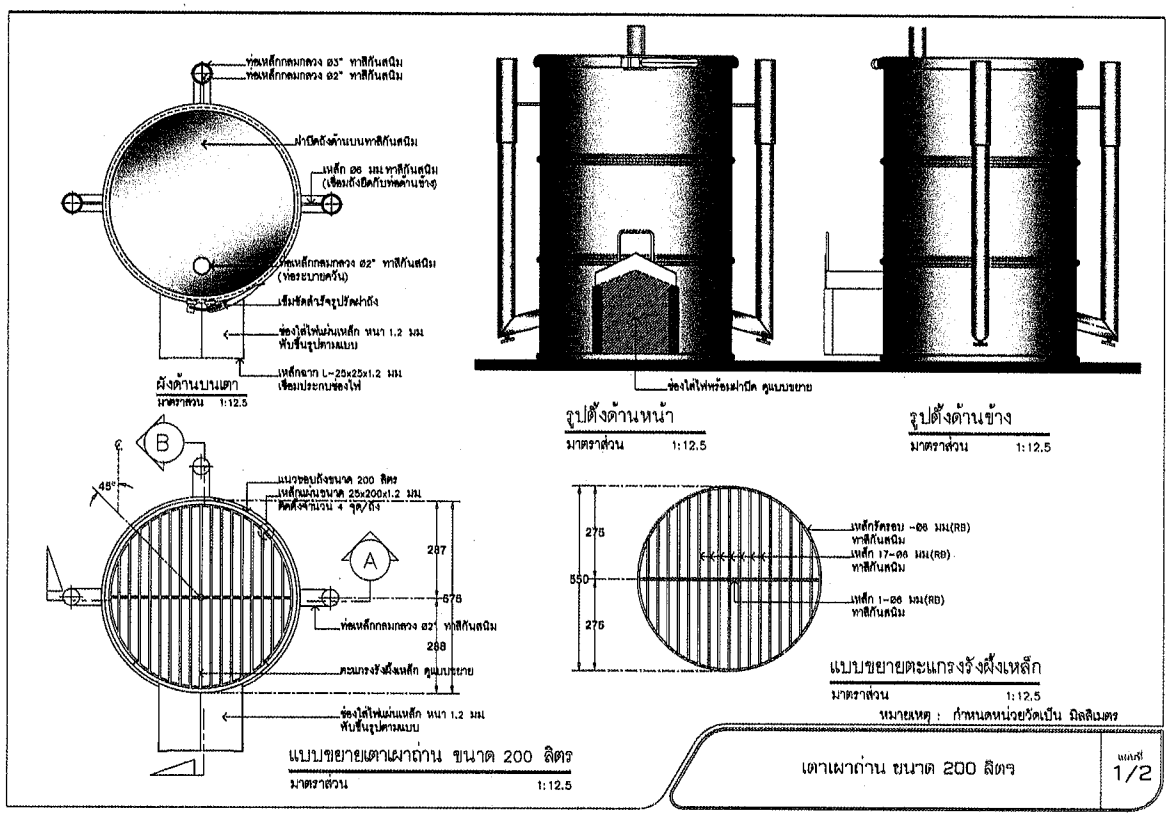
ท่อเหล็กกลมกลวง ø3" ทาสีกันสนิม
ท่อเหล็กกลมกลวง ø2" ทาสีกันสนิม
ฝาปิดถังด้านบนทาสีกันสนิม
เหล็ก ø6 มม.ทาสีกันสนิม (เชื่อมถังยึดกับท่อด้านข้าง)
ท่อเหล็กกลมกลวง ø2" ทาสีกันสนิม (ท่อระบายครัว)
เข็มขัดสำเร็จรูปรัดฝาถัง
ช่องใส่ไฟแผ่นเหล็ก หนา 1.2 มม พับขึ้นรูปตามแบบ
เหล็กฉาก L-25x25x1.2 มม เชื่อมประกบช่องไฟ
ผังด้านบนเตา
มาตราส่วน 1:12.5
ช่องใส่ไฟพร้อมฝาปิด ดูแบบขยาย
รูปตั้งด้านหน้า
มาตราส่วน 1:12.5
รูปตั้งด้านข้าง
มาตราส่วน 1:12.5
B
45°
แบบรอบถังขนาด 200 ลิตร
เหล็กแผ่นขนาด 25x200x1.2 มม
ตัดตั้งฉากเป็น 4 จุด/ถัง
287
A
575
ท่อเหล็กกลมกลวง ø2" ทาสีกันสนิม
288
ตะแกรงรังผึ้งเหล็ก ดูแบบขยาย
ช่องใส่ไฟแผ่นเหล็ก หนา 1.2 มม พับขึ้นรูปตามแบบ
แบบขยายเตาเผาถ่าน ขนาด 200 ลิตร
มาตราส่วน 1:12.5
275
550
275
เหล็กรัดรอบ -ø6 มม(RB) ทาสีกันสนิม
เหล็ก 17-ø6 มม(RB) ทาสีกันสนิม
เหล็ก 1-ø6 มม(RB) ทาสีกันสนิม
แบบขยายตะแกรงรังผึ้งเหล็ก
มาตราส่วน 1:12.5
หมายเหตุ : กำหนดหน่วยวัดเป็น มิลลิเมตร
เตาเผาถ่าน ขนาด 200 ลิตรฯ
แผ่นที่ 1/2

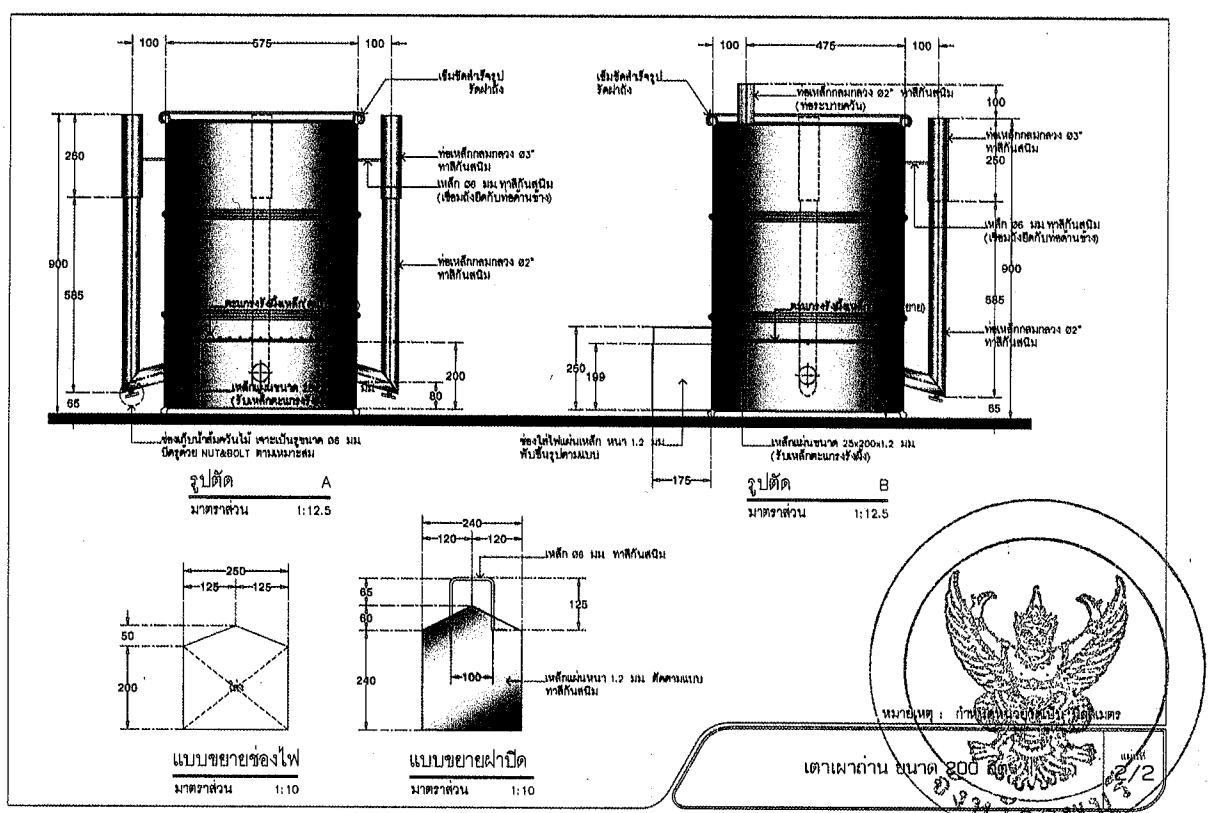
100
575
100
เข็มขัดสำเร็จรูปรัดฝาถัง
ท่อเหล็กกลมกลวง ø3" ทาสีกันสนิม
เหล็ก ø6 มม.ทาสีกันสนิม (เชื่อมถังยึดกับท่อด้านข้าง)
ท่อเหล็กกลมกลวง ø2" ทาสีกันสนิม
260
900
585
200
80
65
ช่องเก็บน้ำส้มควันไม้ เจาะเป็นรูขนาด ø6 มม ยึดด้วย NUT&BOLT ตามเหมาะสม
รูปตัด A
มาตราส่วน 1:12.5
100
475
100
เข็มขัดสำเร็จรูปรัดฝาถัง
ท่อเหล็กกลมกลวง ø2" ทาสีกันสนิม (ท่อระบายครัว)
ท่อเหล็กกลมกลวง ø3" ทาสีกันสนิม
250
เหล็ก ø6 มม.ทาสีกันสนิม (เชื่อมถังยึดกับท่อด้านข้าง)
900
585
ท่อเหล็กกลมกลวง ø2" ทาสีกันสนิม
250
199
65
ช่องใส่ไฟแผ่นเหล็ก หนา 1.2 มม พับขึ้นรูปตามแบบ
175
เหล็กแผ่นขนาด 25x200x1.2 มม (รับเหล็กตะแกรงรังผึ้ง)
รูปตัด B
มาตราส่วน 1:12.5
250
125
125
50
200
ไฟ
แบบขยายช่องไฟ
มาตราส่วน 1:10
240
120
120
เหล็ก ø6 มม ทาสีกันสนิม
65
60
125
240
100
เหล็กแผ่นหนา 1.2 มม ตัดตามแบบ ทาสีกันสนิม
แบบขยายฝาปิด
มาตราส่วน 1:10
หมายเหตุ : กำหนดหน่วยวัดเป็น มิลลิเมตร
เตาเผาถ่าน ขนาด 200 ลิตรฯ
แผ่นที่ 2/2

ราชกิจจานุเบกษา

กรมประชาสัมพันธ์

ข้อกำหนดการแข่งขันชกมวยสากลอาชีพ

๒

เงื่อนไขและวิธีการรับสมัครนักมวยสากลอาชีพ

ตามกรมการมวยสากลอาชีพ

สารบัญแบบ

แผ่นที่	รายละเอียด	หมายเหตุ
00-01	สารบัญแบบ	
ME-01	รายละเอียดเตาชีวมวลผลิตความร้อนแบบบผสมผสาน	
ME-02	รายละเอียดเตาชีวมวลผลิตความร้อนแบบบผสมผสาน	
ME-03	รายละเอียดเตาชีวมวลผลิตความร้อนแบบบผสมผสาน	
ME-04	รายละเอียดเตาชีวมวลผลิตความร้อนแบบบผสมผสาน	
ME-05	รายละเอียดเตาชีวมวลผลิตความร้อนแบบบผสมผสาน	
ME-06	ฝาครอบ เส้าเตารองรับภาชนะ	
ME-07	ไดอะแกรมระบบไฟฟ้า	

สำนักงานพลังงานจังหวัดลพบุรี
กระทรวงพลังงาน

โครงการ :

โครงการฟาร์มตัวอย่างไร่ทหาร
สานประชาจังหวัดลพบุรี

ออกแบบ	
เขียนแบบ	
วิศวกรโยธา	
วิศวกรไฟฟ้า	
วิศวกรเครื่องกล	
ตรวจสอบ	
อนุมัติ	

ที่มา :

กรมพัฒนาพลังงานทดแทนและอนุรักษ์พลังงาน
กระทรวงพลังงาน

ครั้งที่	การแก้ไข	วันที่	อนุมัติ

แสดงแบบ :

สารบัญแบบ

วันที่	มาตราส่วน
แผ่นที่	จำนวนแผ่น
00-01	9
ลูกค้าที่แบบ	

00-01 9

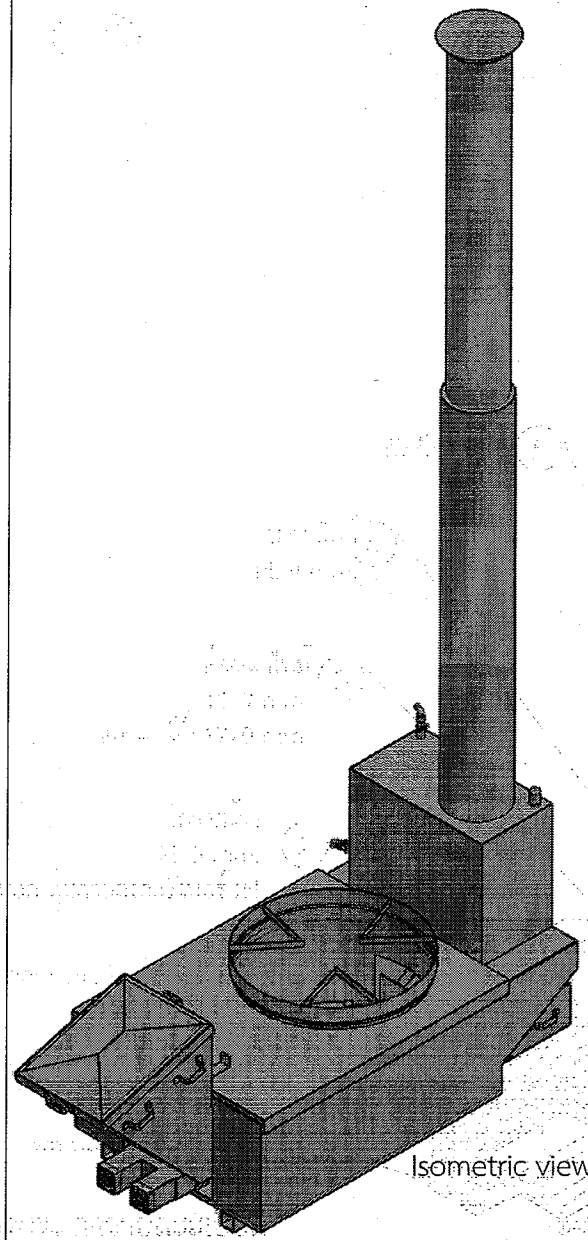

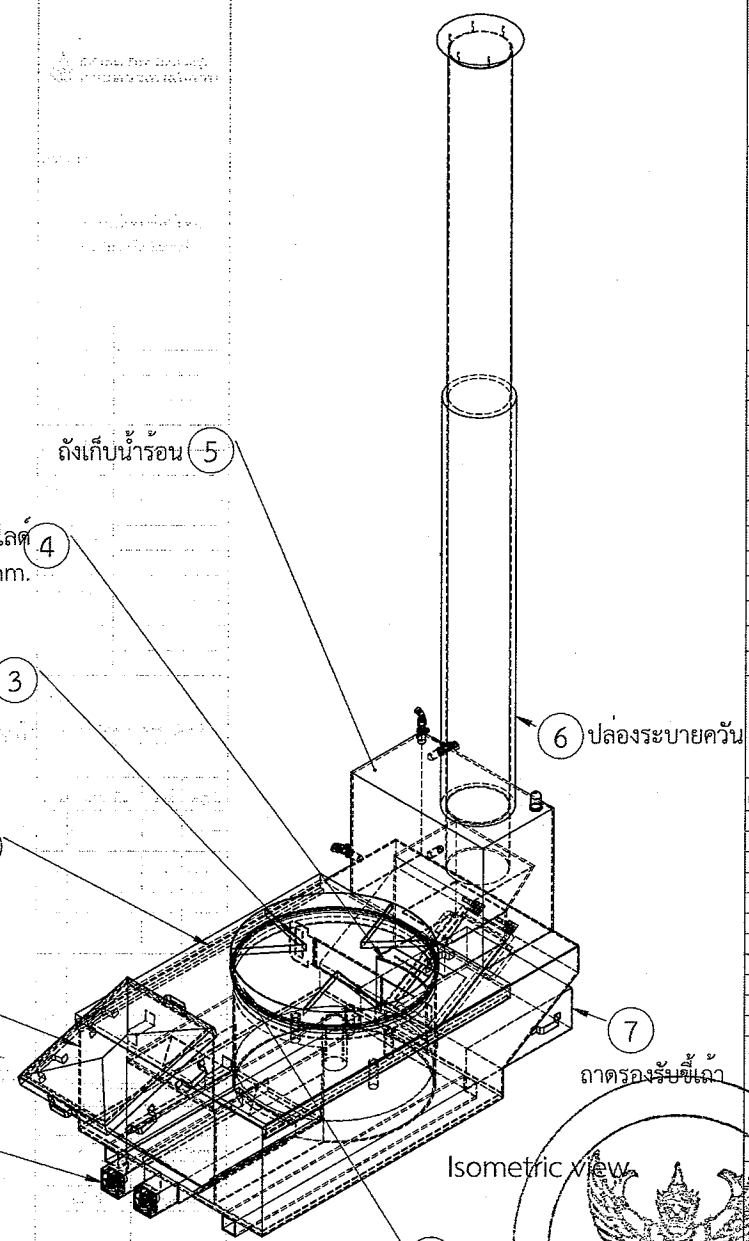

แบบแสดงรายละเอียด
เตาชีวมวลผลิตความร้อนแบบผสมผสาน
มาตราส่วน 1:20

สำนักงานพลังงานจังหวัดลพบุรี
กระทรวงพลังงาน

โครงการ :

โครงการฟาร์มตัวอย่างไร่ทหาร
สานประชาจังหวัดลพบุรี

ออกแบบ	
เขียนแบบ	
วิศวกรโยธา	
วิศวกรไฟฟ้า	
วิศวกรเครื่องกล	
ตรวจสอบ	
อนุมัติ	

ที่มา :
กรมพัฒนาพลังงานทดแทนและอนุรักษ์พลังงาน
กระทรวงพลังงาน

ครั้งที่	การแก้ไข	วันที่	อนุมัติ

แสดงแบบ :
รายละเอียดเตาชีวมวลผลิต
ความร้อนแบบผสมผสาน

วันที่	มาตราส่วน
แผ่นที่	จำนวนแผ่น
ME-01	9
เลขที่แบบ	

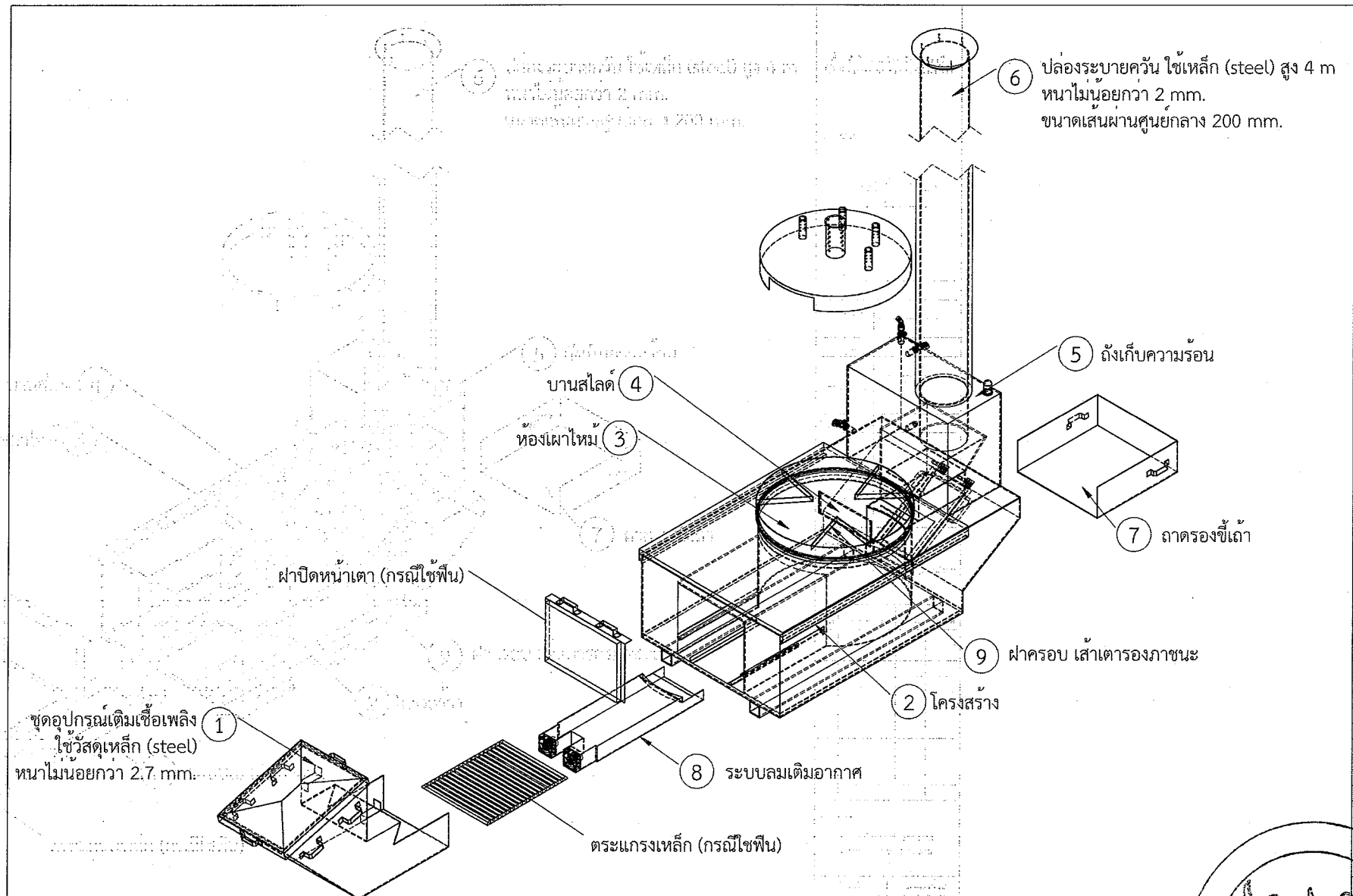

แบบแสดงรายละเอียด
เตาชีวมวลผลิตความร้อนแบบผสมผสาน
มาตราส่วน NTS

สำนักงานพลังงานจังหวัดลพบุรี
กระทรวงพลังงาน

โครงการ:

โครงการฟาร์มตัวอย่างไร่ทหาร
สามประชาจังหวัดลพบุรี

ออกแบบ	
เขียนแบบ	
วิศวกรโยธา	
วิศวกรไฟฟ้า	
วิศวกรเครื่องกล	
ตรวจสอบ	
อนุมัติ	

ที่มา :

กรมพัฒนาพลังงานทดแทนและอนุรักษ์พลังงาน
กระทรวงพลังงาน

ครั้งที่	การแก้ไข	วันที่	อนุมัติ

แสดงแบบ :

รายละเอียดเตาชีวมวลผลิต
ความร้อนแบบผสมผสาน

วันที่	มาตราส่วน
แผ่นที่	จำนวนแผ่น
ME-02	9
เลขที่แบบ	

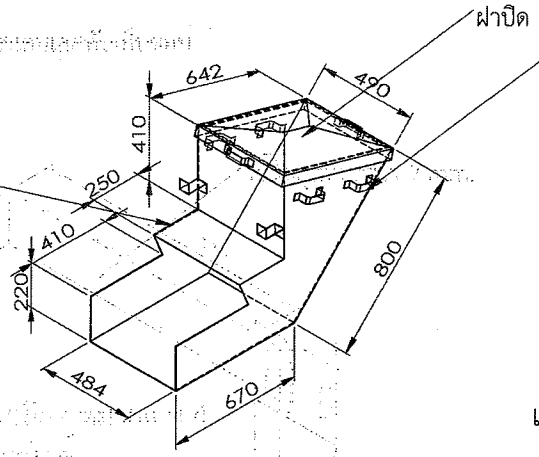

แบบแสดงลายละเอียด หมายเลข 1
ชุดอุปกรณ์เติมเชื้อเพลิง
มตราส่วน NTS

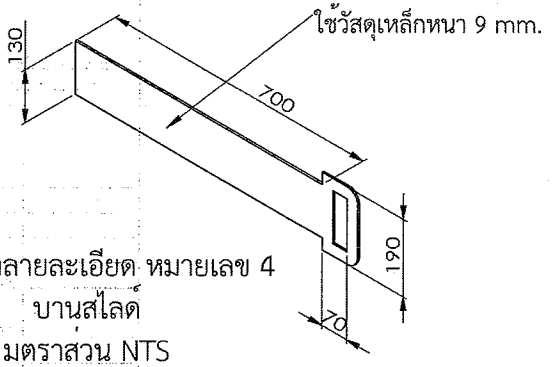

แบบแสดงลายละเอียด หมายเลข 4
บานสไลด์
มตราส่วน NTS

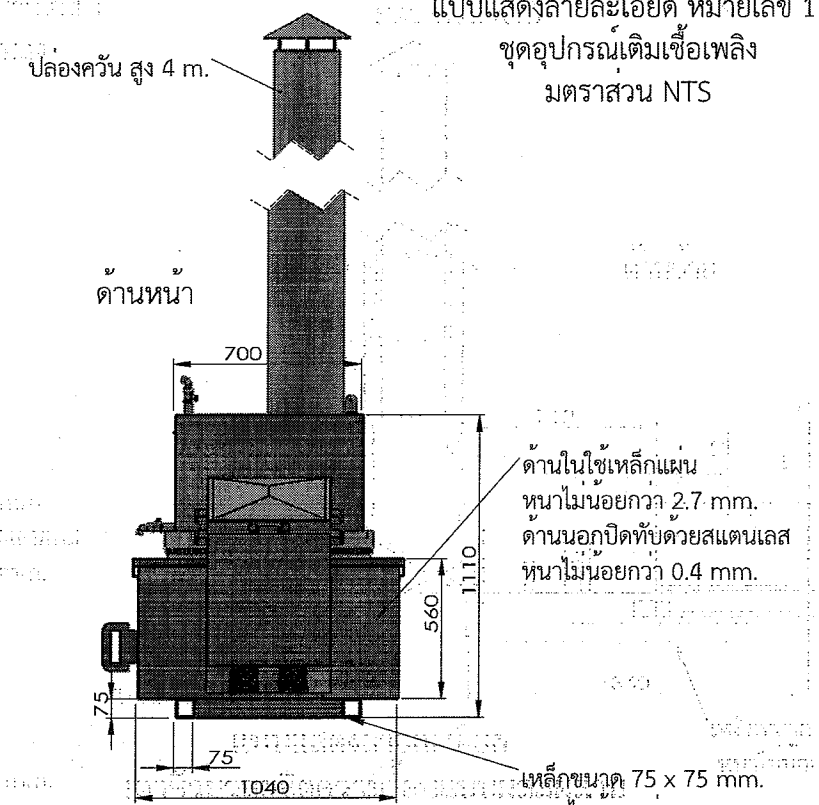

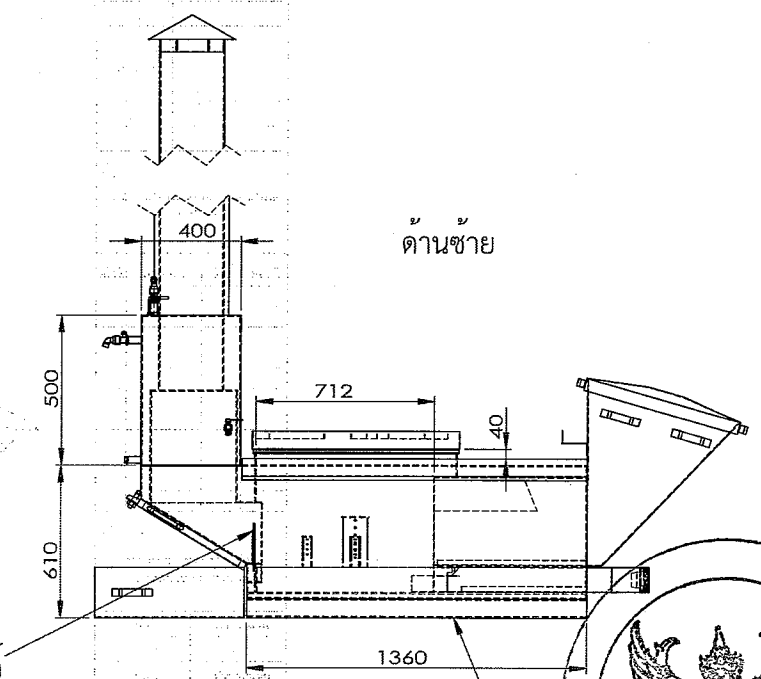

แบบแสดงลายละเอียด
เตาชีวมวลผลิตความร้อนแบบผสมผสาน
มาตราส่วน 1:20

หมายเหตุ : หน่วยวัดเป็นมิลลิเมตร

สำนักงานพลังงานจังหวัดลพบุรี
กระทรวงพลังงาน

โครงการ :
โครงการฟาร์มตัวอย่างไร่ทหาร
สานประชาจังหวัดลพบุรี

ออกแบบ	
เขียนแบบ	
วิศวกรโยธา	
วิศวกรไฟฟ้า	
วิศวกรเครื่องกล	
ตรวจสอบ	
อนุมัติ	

ร่วม :
กรมพัฒนาพลังงานทดแทนและอนุรักษ์พลังงาน
กระทรวงพลังงาน

ครั้งที่	การแก้ไข	วันที่	อนุมัติ

แสดงแบบ :
รายละเอียดเตาชีวมวลผลิต
ความร้อนแบบผสมผสาน

วันที่	มาตราส่วน
แผ่นที่	จำนวนแผ่น
ME-03	9
เลขที่แบบ	

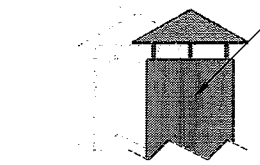

ปล่องควัน สูง 4 เมตร

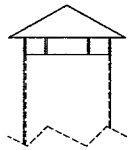

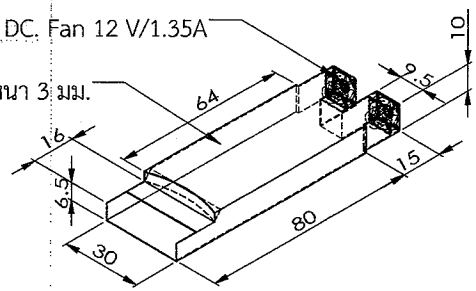

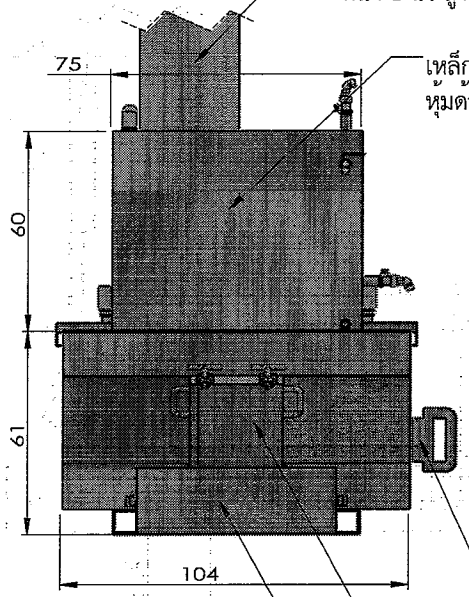

หุ้มฉนวนกันความร้อน
หนา 1 นิ้ว สูง 2 เมตร

เหล็กแผ่นหนา 3 มม.
หุ้มด้วยสังกะสี เบอร์24

บานสไลด์

ด้านหลัง

ประตูระบายขี้เถ้าออก

ถาดรองขี้เถ้า

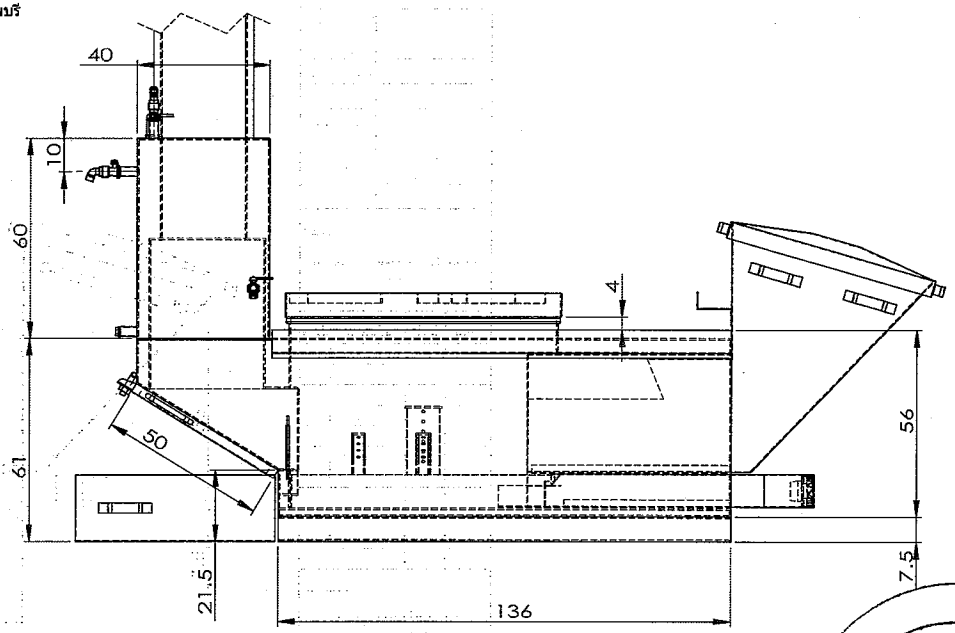

ด้านซ้าย

แบบแสดงลายละเอียด
เตาชีวมวลผลิตความร้อนแบบผสมผสาน
มาตราส่วน 1:15

หมายเหตุ : หน่วยวัดเป็นเซนติเมตร

สำนักงานพลังงานจังหวัดลพบุรี
กระทรวงพลังงาน

โครงการ :
โครงการฟาร์มตัวอย่างไร่ทหาร
ลานประชาจังหวัดลพบุรี

ออกแบบ	
เขียนแบบ	
วิศวกรโยธา	
วิศวกรไฟฟ้า	
วิศวกรเครื่องกล	
ตรวจสอบ	
อนุมัติ	

ที่มา :
กรมพัฒนาพลังงานทดแทนและอนุรักษ์พลังงาน
กระทรวงพลังงาน

ครั้งที่	การแก้ไข	วันที่	อนุมัติ

แสดงแบบ :
รายละเอียดเตาชีวมวลผลิต
ความร้อนแบบผสมผสาน

วันที่	มาตราส่วน
แผ่นที่	จำนวนแผ่น
ME-04	9
เลขที่แบบ	

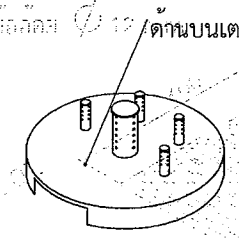

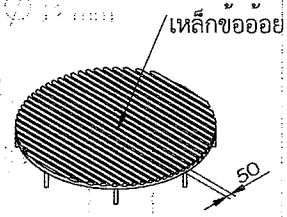

แบบขยายตระแกรงเหล็กเส้น(กรณีใช้ฟืน)
มาตราส่วน 1:20

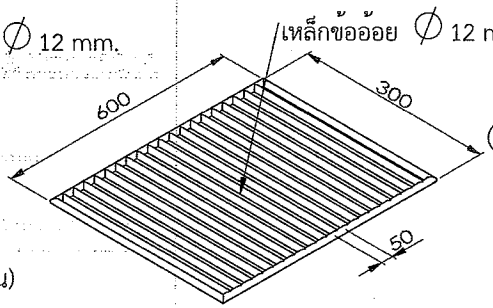

แบบขยายตระแกรงเหล็กเส้น(กรณีใช้ฟืน)
มาตราส่วน 1:20

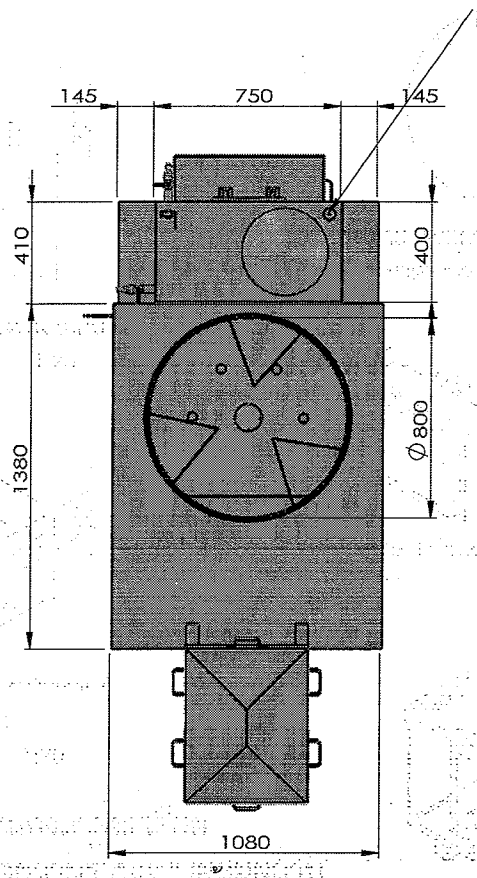

ด้านบน

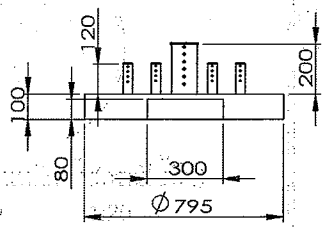

แบบขยายชุดตะแกรงรองแกลบ
มาตราส่วน 1:20

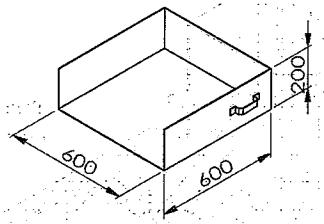

แบบแสดงรายละเอียด หมายเลข 7
ถาดรองขี้เถ้า
มาตราส่วน 1:20

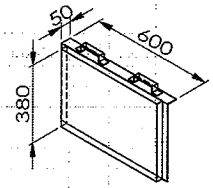

แบบขยายฝาปิดหน้าเตา
มาตราส่วน 1:20

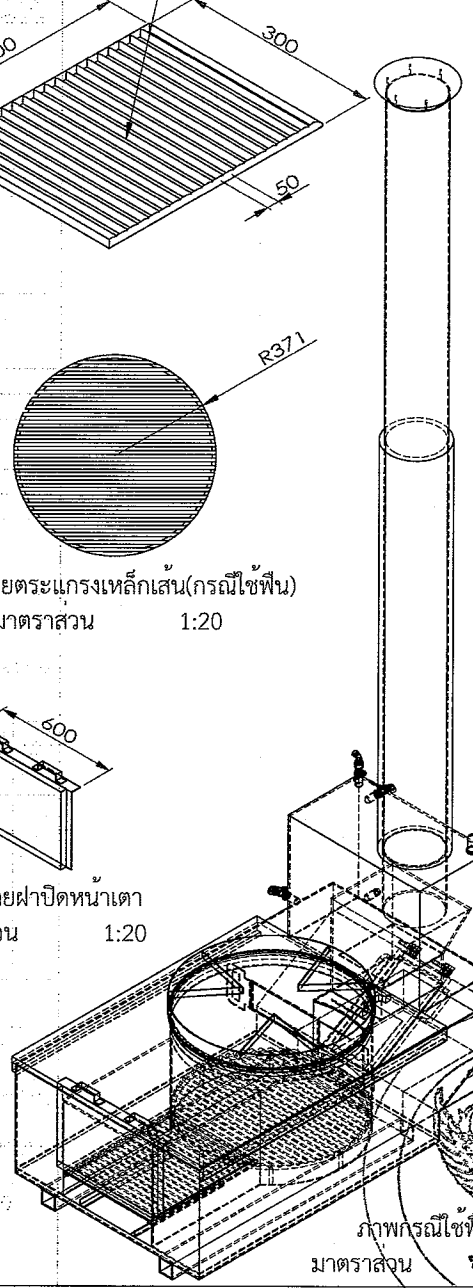

ภาพกรณีใช้ฟืน
มาตราส่วน 1:20

แบบแสดงลายละเอียด
เตาชีวมวลผลิตความร้อนแบบผสมผสาน
มาตราส่วน 1:20

หมายเหตุ : หน่วยวัดเป็นมิลลิเมตร

สำนักงานพลังงานจังหวัดลพบุรี
กระทรวงพลังงาน

โครงการ :
โครงการฟาร์มตัวอย่างไร่ทหาร
สามประชาจังหวัดลพบุรี

ออกแบบ	
เขียนแบบ	
วิศวกรโยธา	
วิศวกรไฟฟ้า	
วิศวกรเครื่องกล	
ตรวจสอบ	
อนุมัติ	

ที่มา :
กรมพัฒนาพลังงานทดแทนและอนุรักษ์พลังงาน
กระทรวงพลังงาน

ครั้งที่	การแก้ไข	วันที่	อนุมัติ

แสดงแบบ :
รายละเอียดเตาชีวมวลผลิต
ความร้อนแบบผสมผสาน

วันที่	มาตราส่วน
แผ่นที่	จำนวนแผ่น
ME-05	9
เลขที่แบบ	

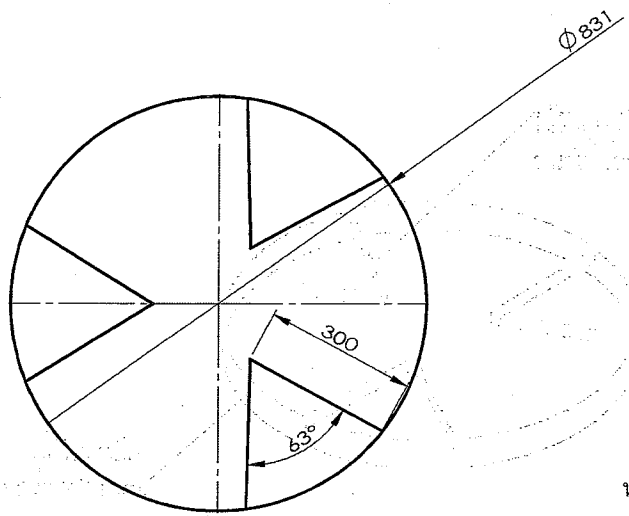

ด้านบน

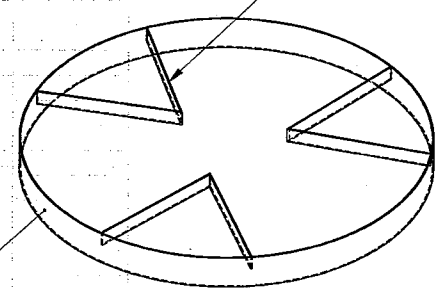

Isometric view

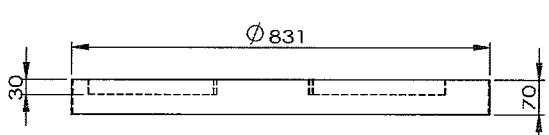

ด้านหน้า

แบบแสดงลายละเอียดหมายเลข 9
ฝาครอบ เส้าเตารองรับภาชนะ
มตราส่วน 1:20

หมายเหตุ : หน่วยวัดเป็นมิลลิเมตร

สำนักงานพลังงานจังหวัดลพบุรี
กระทรวงพลังงาน

โครงการ :

โครงการฟาร์มตัวอย่างไร่ทหาร
สานประชาจังหวัดลพบุรี

ออกแบบ	
เขียนแบบ	
วิศวกรโยธา	
วิศวกรไฟฟ้า	
วิศวกรเครื่องกล	
ตรวจสอบ	
อนุมัติ	

ที่มา :
กรมพัฒนาพลังงานทดแทนและอนุรักษ์พลังงาน
กระทรวงพลังงาน

ครั้งที่	การแก้ไข	วันที่	อนุมัติ

แสดงแบบ :
ฝาครอบ เส้าเตารองรับภาชนะ

วันที่	มาตราส่วน
แผ่นที่	จำนวนแผ่น
ME-06	9
เลขที่แบบ	

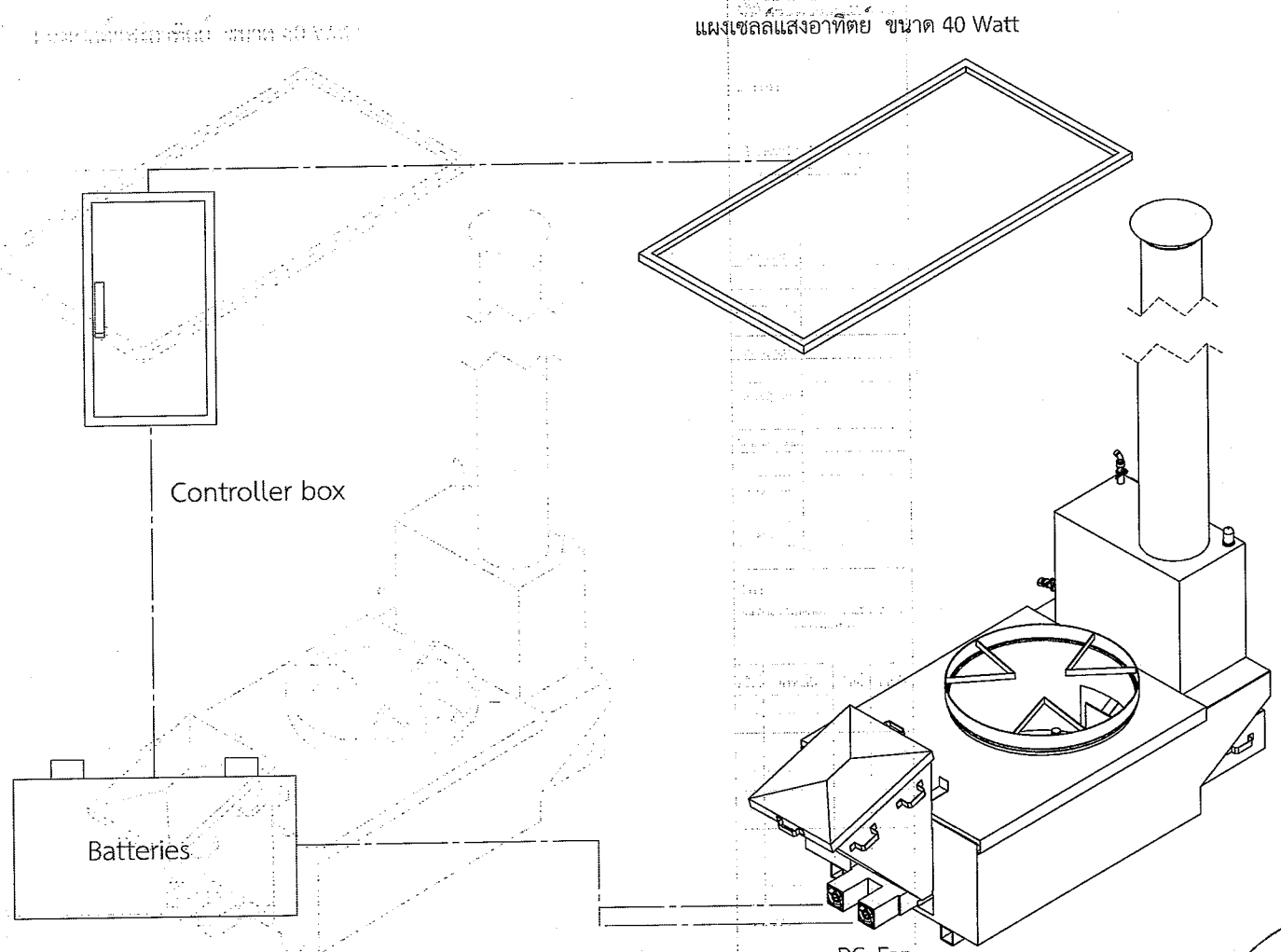

แบบแสดงลายละเอียดไดอะแกรมไฟฟ้า

มาตราส่วน NTS

สำนักงานพลังงานจังหวัดลพบุรี
กระทรวงพลังงาน

โครงการ :

โครงการฟาร์มตัวอย่างไร่ทหาร
สานประชาจังหวัดลพบุรี

ออกแบบ	
เขียนแบบ	
วิศวกรโยธา	
วิศวกรไฟฟ้า	
วิศวกรเครื่องกล	
ตรวจสอบ	
อนุมัติ	

ที่มา :
กรมพัฒนาพลังงานทดแทนและอนุรักษ์พลังงาน
กระทรวงพลังงาน

ครั้งที่	การแก้ไข	วันที่	อนุมัติ

แสดงแบบ :
ไดอะแกรมไฟฟ้า

วันที่	มาตราส่วน
แผ่นที่	จำนวนแผ่น
ME-07	9
เลขที่แบบ	

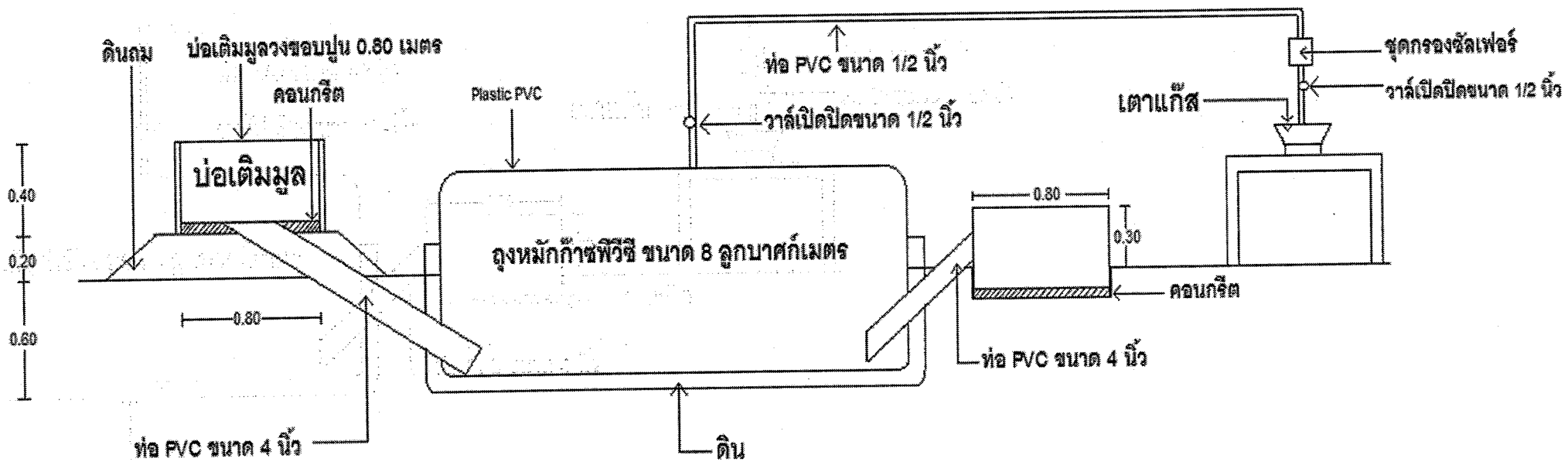
ดินถม
บ่อเติมมูลวงขอบปูน 0.80 เมตร
คอนกรีต
บ่อเติมมูล
0.40
0.20
0.60
0.80
ท่อ PVC ขนาด 4 นิ้ว
Plastic PVC
ถุงหมักก๊าซพิวีซี ขนาด 8 ลูกบาศก์เมตร
ดิน
ท่อ PVC ขนาด 1/2 นิ้ว
วาล์วเปิดปิดขนาด 1/2 นิ้ว
0.80
0.30
คอนกรีต
ท่อ PVC ขนาด 4 นิ้ว
เตาแก๊ส
ชุดกรองซัลเฟอร์
วาล์วเปิดปิดขนาด 1/2 นิ้ว

จังหวัดลพบุรี

ศาลรัฐธรรมนูญ

สำนักงานศาลรัฐธรรมนูญ

แบบรายงานผู้ถูกร้องต่อศาลรัฐธรรมนูญ ตามรัฐธรรมนูญ มาตรา 3 กรณีอื่นๆ

สำหรับการพิจารณาวินิจฉัยคดีที่ศาลรัฐธรรมนูญ

โดยการกรอกข้อมูลในแบบฟอร์มนี้ให้ครบถ้วนและชัดเจน

สารบัญแบบ

แบบแผ่นที่	รายการ
01	COVER
02	สารบัญแบบ
03	แผนผังแสดงไดอะแกรมระบบสูบน้ำด้วยพลังงานแสงอาทิตย์ ขนาด 3 กิโลวัตต์
04	แผนผังแสดงไดอะแกรมไฟฟ้าระบบสูบน้ำด้วยพลังงานแสงอาทิตย์ ขนาด 3 กิโลวัตต์
05	ภาพแสดงรายละเอียด โครงสร้างรับแผงเซลล์แสงอาทิตย์
06	ภาพแสดงรายละเอียด รั้วตาข่ายเหล็ก
07	โครงสร้างและส่วนประกอบรั้วเหล็ก

สำนักงานพลังงานจังหวัดลพบุรี
กระทรวงพลังงาน

โครงการ

โครงการฟาร์มตัวอย่างไร่ทหาร
สานประชาจังหวัดลพบุรี

วิศวกรโยธา	
วิศวกรไฟฟ้า	
วิศวกรเครื่องกล	

แสดงแบบ :

สารบัญแบบ

วันที่	มาตราส่วน
แผ่นที่	จำนวนแผ่น
2	7
เลขที่แบบ	

จังหวัดลพบุรี

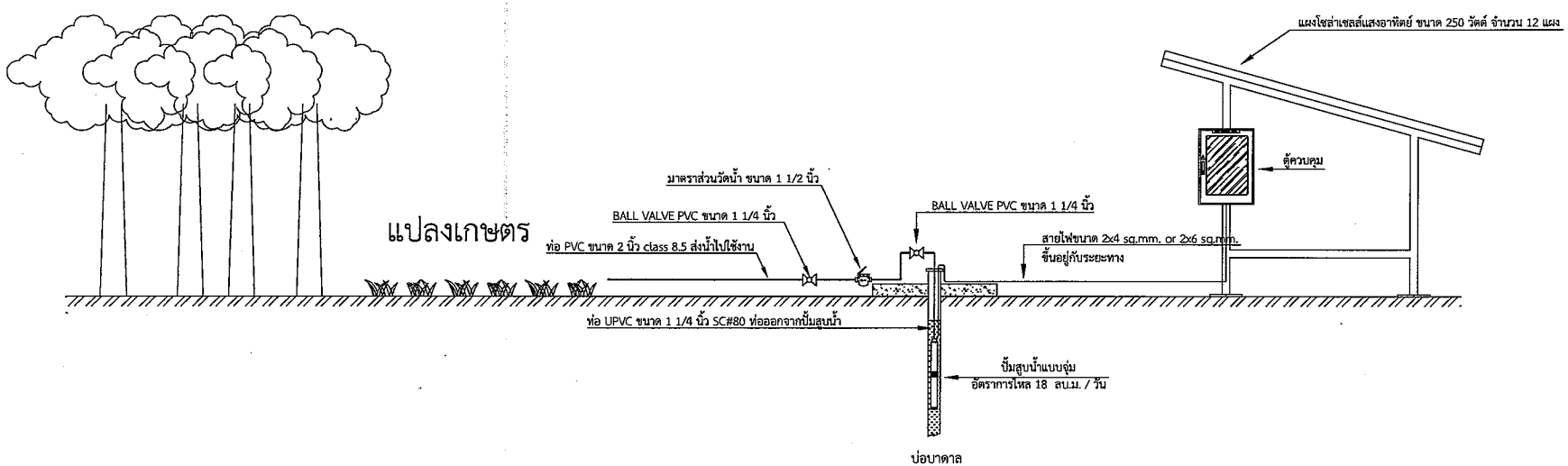

แผนผังแสดงไดอะแกรมระบบสูบน้ำด้วยพลังงานแสงอาทิตย์ ขนาด 3 กิโลวัตต์

มาตราส่วน NTS

สำนักงานพลังงานจังหวัดลพบุรี
กระทรวงพลังงาน

โครงการ

โครงการฟาร์มตัวอย่างไร่ทหาร
สานประชารัฐจังหวัดลพบุรี

วิศวกรโยธา	
วิศวกรไฟฟ้า	
วิศวกรเครื่องกล	

แสดงแบบ :

แผนผังแสดงระบบสูบน้ำด้วย
พลังงานแสงอาทิตย์
ขนาด 3 กิโลวัตต์

วันที่	มาตราส่วน
แผ่นที่	จำนวนแผ่น
3	7
เลขที่แบบ	

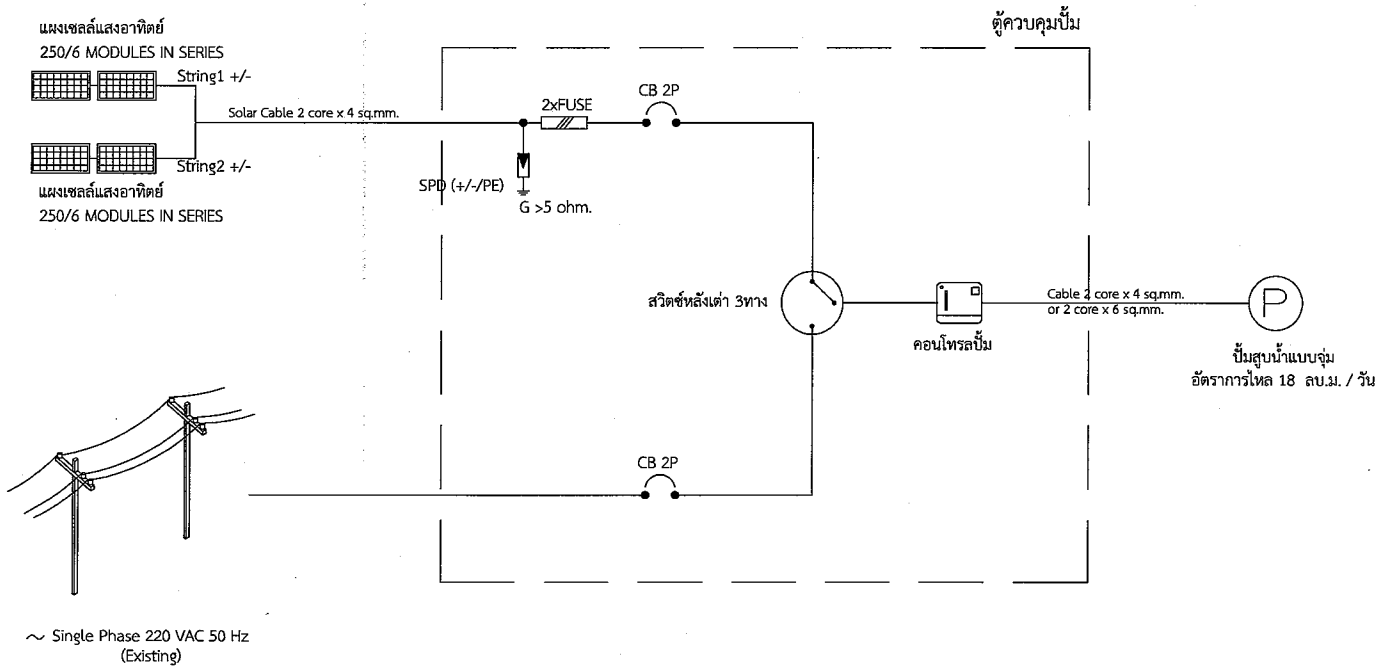

แผนผังแสดงไดอะแกรมไฟฟ้าระบบสูบน้ำด้วยพลังงานแสงอาทิตย์ ขนาด 3 กิโลวัตต์

มาตราส่วน NTS

สำนักงานพลังงานจังหวัดลพบุรี
กระทรวงพลังงาน

โครงการ

โครงการฟาร์มตัวอย่างไร่หทาร
สานประชาจังหวัดลพบุรี

วิศวกรโยธา	
วิศวกรไฟฟ้า	
วิศวกรเครื่องกล	

แสดงแบบ :

แผนผังแสดงระบบสูบน้ำด้วย
พลังงานแสงอาทิตย์
ขนาด 3 กิโลวัตต์

วันที่	มาตราส่วน
แผ่นที่	จำนวนแผ่น
4	7
เลขที่แบบ	

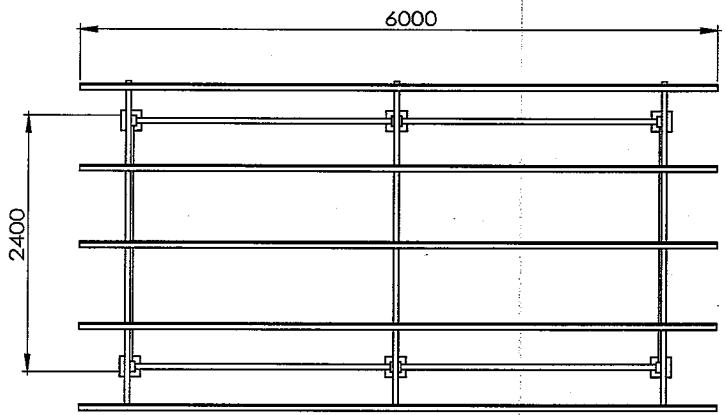

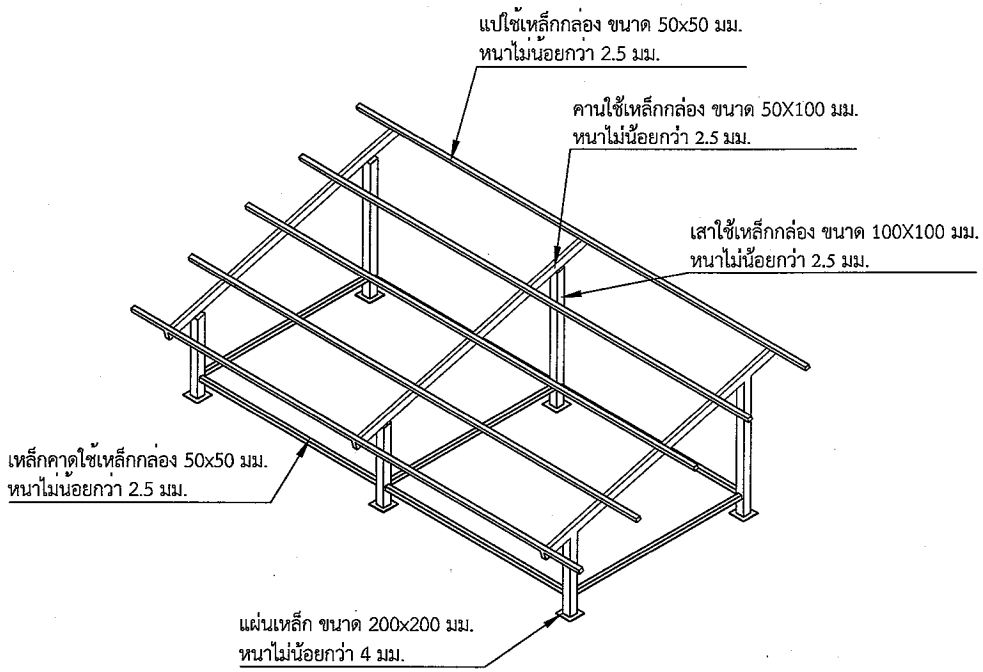

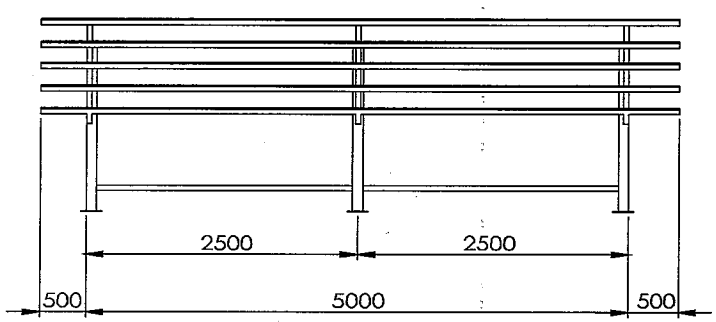

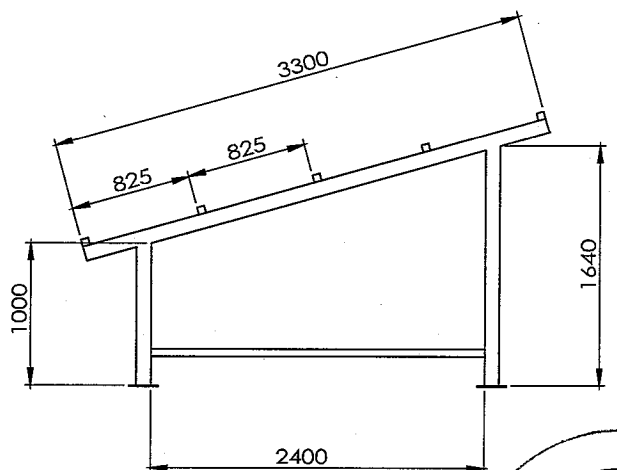

ภาพแสดงรายละเอียด โครงสร้างรับแผงเซลล์แสงอาทิตย์

มาตราส่วน NTS

* หมายเหตุ: ชุดโครงสร้างเหล็กชุบสังกะสี

สำนักงานพลังงานจังหวัดลพบุรี
กระทรวงพลังงาน

โครงการ

โครงการฟาร์มตัวอย่างไร่หหาร
สานประชาจังหวัดลพุบรี

วิศวกรโยธา

วิศวกรไฟฟ้า

วิศวกรเครื่องกล

ที่มา :

แสดงแบบ :

ภาพแสดงรายละเอียด โครงสร้างรับแผงเซลล์แสงอาทิตย์

วันที่	มาตราส่วน
แผ่นที่	จำนวนแผ่น
5	7
เลขที่แบบ	

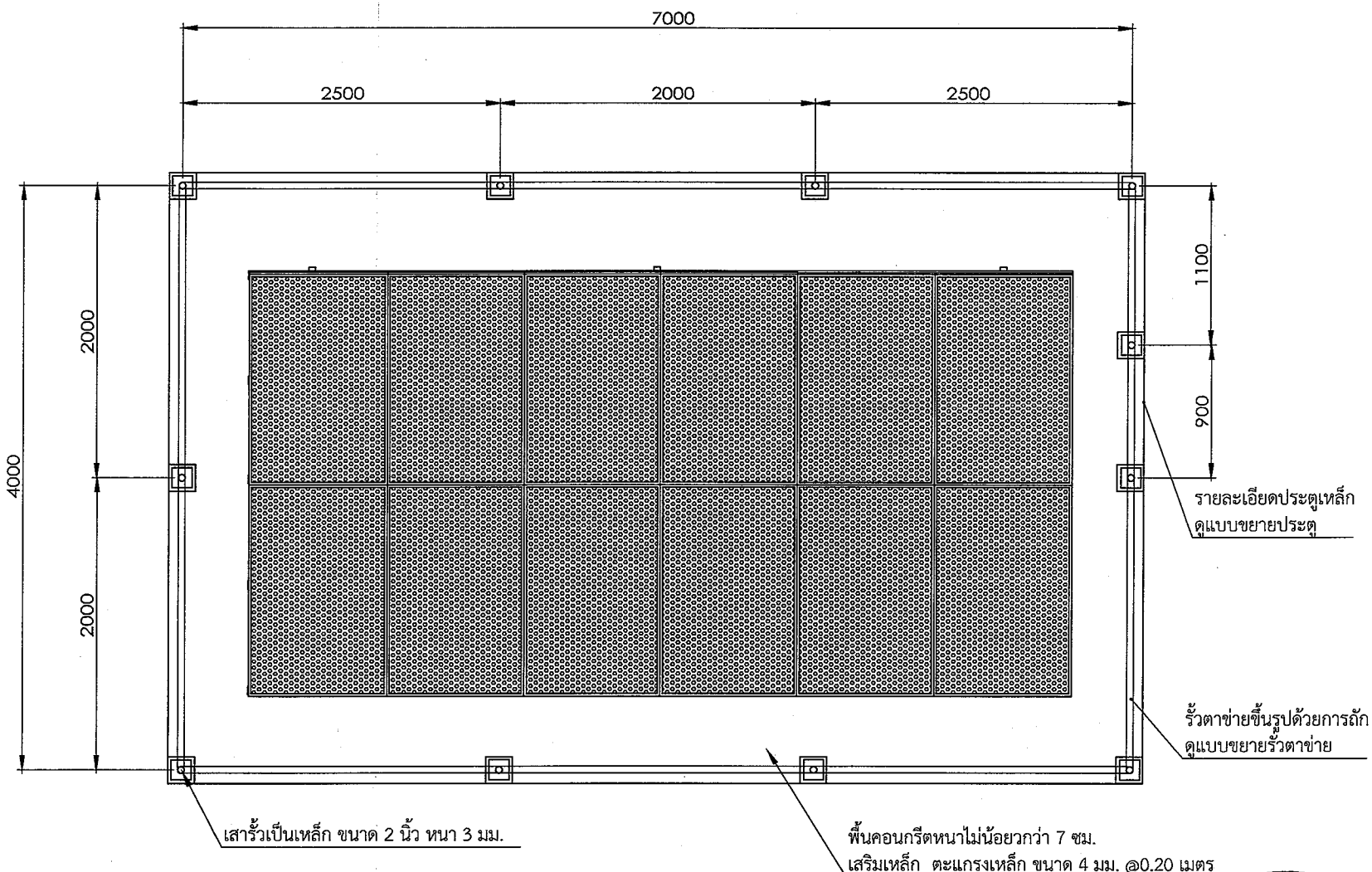

ภาพแสดงรายละเอียด รั้วตาข่ายเหล็ก

มาตราส่วน NTS

สำนักงานพลังงานจังหวัดลพบุรี
กระทรวงพลังงาน

โครงการ

โครงการฟาร์มตัวอย่างไร่ทหาร
สานประชาจังหวัดลพบุรี

วิศวกรโยธา	
วิศวกรไฟฟ้า	
วิศวกรเครื่องกล	

แสดงแบบ :

ภาพแสดงรายละเอียด รั้วตาข่ายเหล็ก

วันที่	มาตราส่วน
แผ่นที่	จำนวนแผ่น
6	7
เลขที่แบบ	

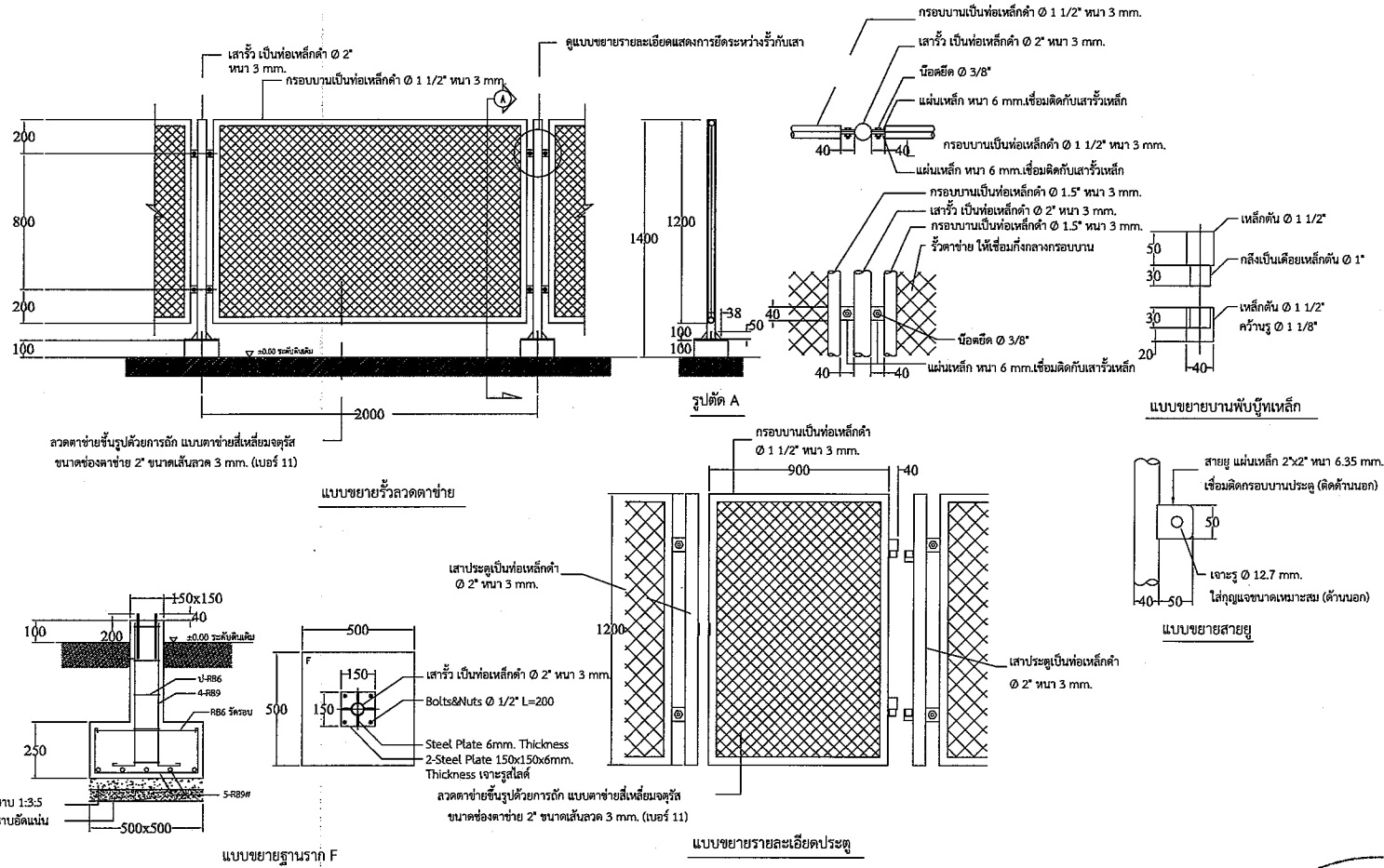

โครงสร้างและส่วนประกอบรั้วเหล็ก

มาตราส่วน NTS

สำนักงานพลังงานจังหวัดลพบุรี
กระทรวงพลังงาน

โครงการ

โครงการฟาร์มตัวอย่างไร่ทหาร
สานประชาจังหวัดลพบุรี

วิศวกรโยธา	
วิศวกรไฟฟ้า	
วิศวกรเครื่องกล	

แสดงแบบ :

โครงสร้างและส่วนประกอบรั้วเหล็ก

วันที่	มาตราส่วน
แผ่นที่	จำนวนแผ่น
7	7
เลขที่แบบ	

สำนักงานพลังงานจังหวัดลพบุรี
กระทรวงพลังงาน

แบบระบบอบแห้งพลังงานแสงอาทิตย์ แบบเรือนกระจก ขนาด 6.00 x 8.20 ม.

โครงการฟาร์มตัวอย่างไร่ทหารสานประชาจังหวัดลพบุรี

สารบัญแบบ

แบบแผ่นที่	รายการ
AA 01	สารบัญแบบ
ME 01	ภาพ ISOMETRIC อาคาร
ME 02	แสดงองค์ประกอบของเรือนกระจก
ME 03	แปลนพื้นและโครงหลังคา
ME 04	รูปด้าน
ME 05	องค์ประกอบผนังด้านหน้า
ME 06	ผนังด้านหน้า
ME 07	องค์ประกอบโครงสร้างช่วงกลางอาคาร
ME 08	องค์ประกอบผนังด้านหลัง
ME 09	ผนังด้านหลัง
ME 10	รูปแบบเสาติดตั้งแผง SOLAR CELL
ME 11	ผังการจัดวางโต๊ะตะแกรง
ME 12	แบบโต๊ะตะแกรง
ME 13	แบบแปลนฐานเครื่องอบแห้ง
ME 14	รูปตัด ก-ก ฐานเครื่องอบแห้ง
ME 15	รูปตัด ข-ข ฐานเครื่องอบแห้ง

สำนักงานพลังงานจังหวัดลพบุรี
กระทรวงพลังงาน

โครงการฟาร์มตัวอย่างไร่ทหาร
สานประชาจังหวัดลพบุรี

ออกแบบ	
เขียนแบบ	
วิศวกรโยธา	
วิศวกรไฟฟ้า	
วิศวกรเครื่องกล	
ตรวจสอบ	
อนุมัติ	

ที่มา :
สำนักพัฒนาพลังงานและสาธิตฯ กรมพัฒนาพลังงานทดแทน

ครั้งที่	การแก้ไข	วันที่	อนุมัติ

แสดงแบบ :
สารบัญแบบ

วันที่	มาตราส่วน
แผ่นที่	จำนวนแผ่น
AA 01	17
เลขที่แบบ	

จังหวัดลพบุรี

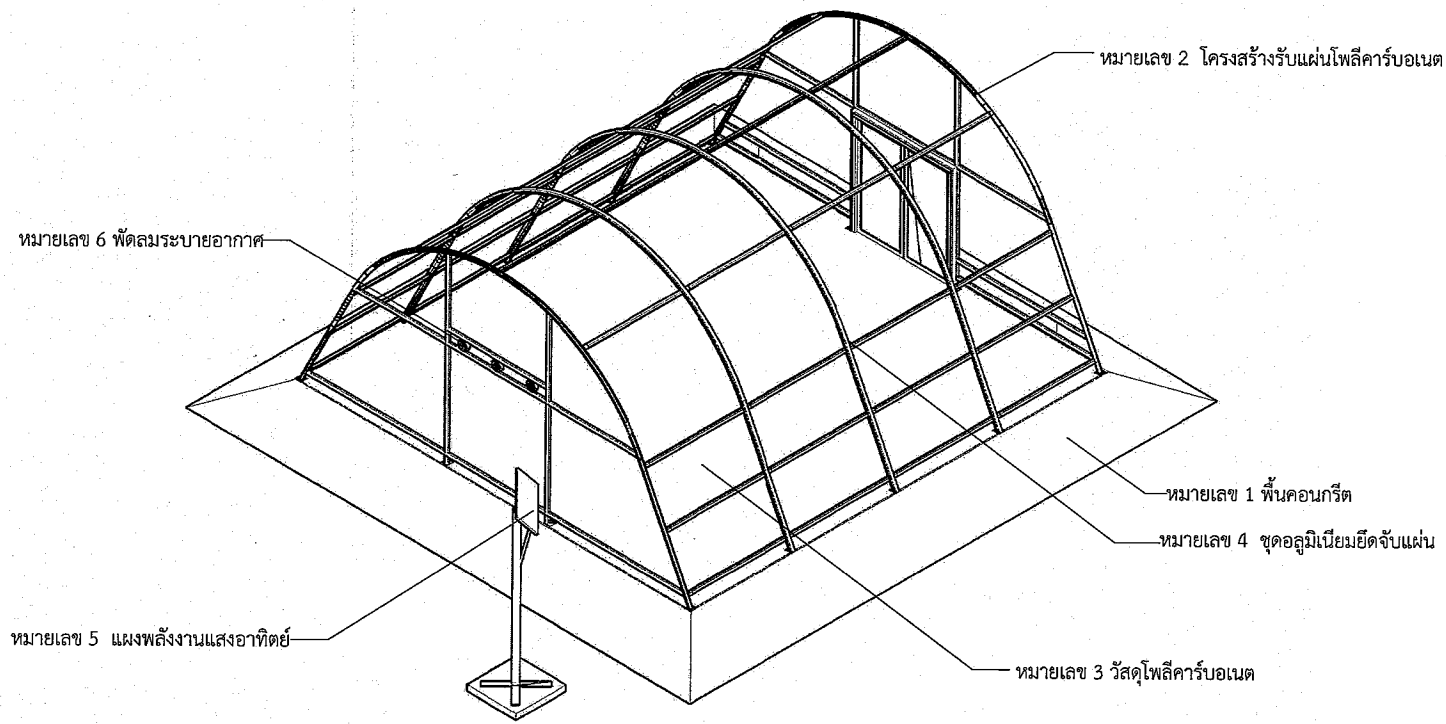

ภาพ Isometric

มาตราส่วน NTS

สำนักงานพลังงานจังหวัดลพบุรี
กระทรวงพลังงาน

โครงการ

โครงการฟาร์มตัวอย่างไร่หวาน
สานประชาจังหวัดลพบุรี

ออกแบบ	
เขียนแบบ	
วิศวกรโยธา	
วิศวกรไฟฟ้า	
วิศวกรเครื่องกล	
ตรวจสอบ	
อนุมัติ	

ที่มา :

ครั้งที่	การแก้ไข	วันที่	อนุมัติ

แสดงแบบ :

ภาพ ISOMETRIC

วันที่	มาตราส่วน
แผ่นที่	จำนวนแผ่น
ME 01	17
ลายมือชื่อแบบ	

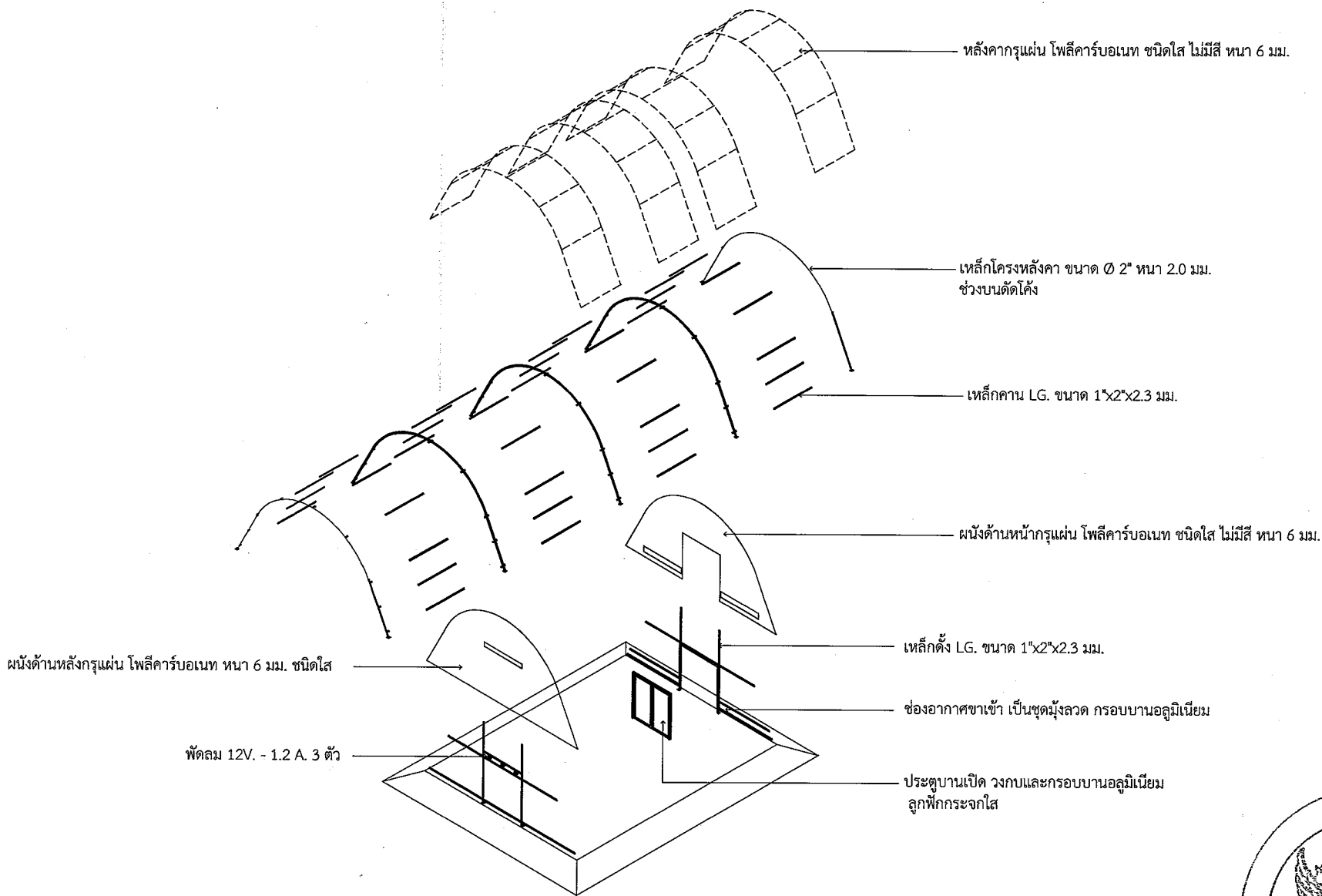

แสดงองค์ประกอบของเรือนกระจก

มาตราส่วน NTS

สำนักงานพลังงานจังหวัดลพบุรี
กระทรวงพลังงาน

โครงการ

โครงการฟาร์มตัวอย่างไร่หหาร
สานประชาจังหวัดลพบุรี

ออกแบบ	
เขียนแบบ	
วิศวกรโยธา	
วิศวกรไฟฟ้า	
วิศวกรเครื่องกล	
ตรวจสอบ	
อนุมัติ	

ที่มา :

ครั้งที่	การแก้ไข	วันที่	อนุมัติ

แสดงแบบ :

แสดงองค์ประกอบของ
เรือนกระจก

ชื่อ วันที่	มาตราส่วน
แผ่นที่	จำนวนแผ่น
ME 02	17
เลขที่แบบ	

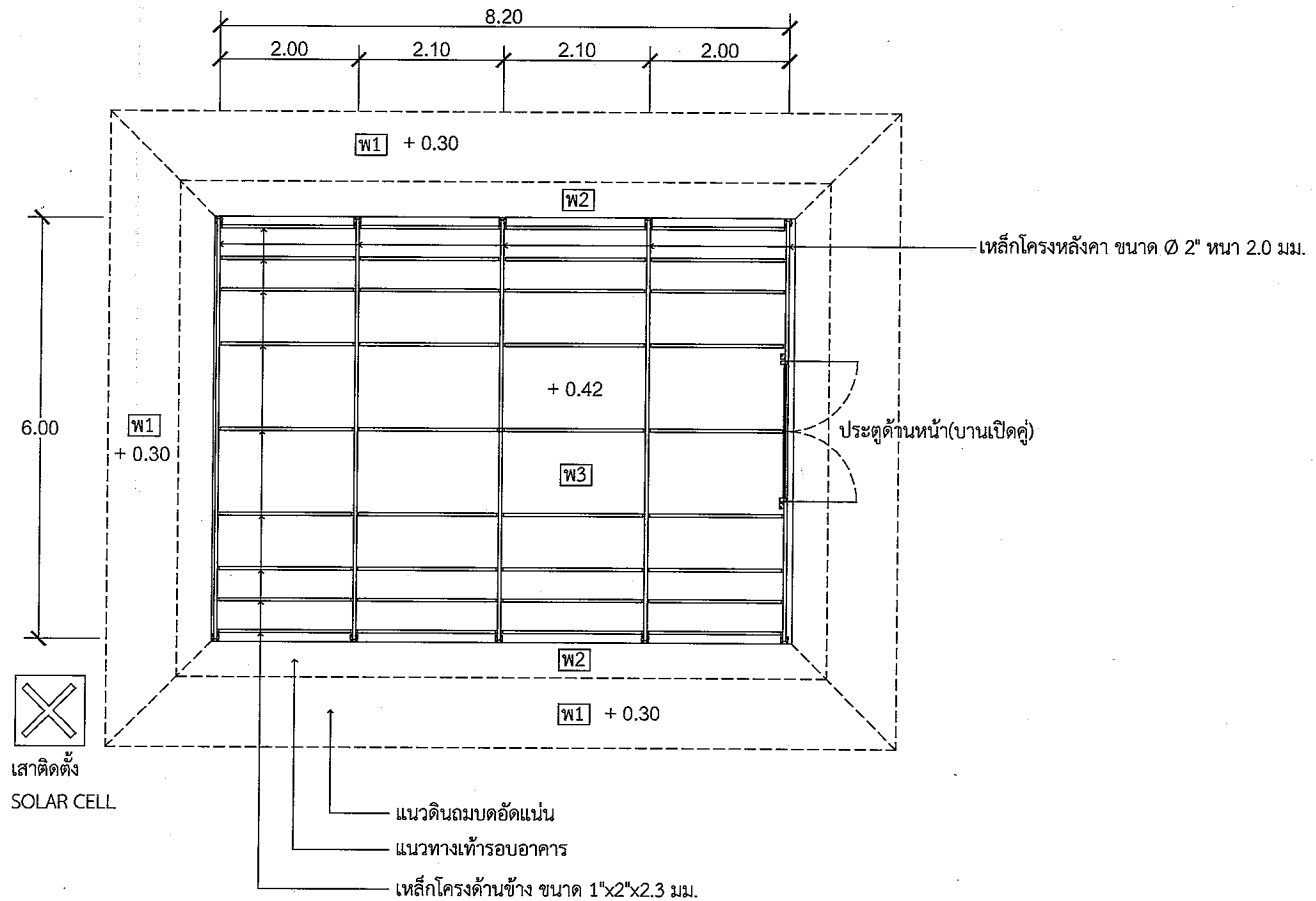

แปลนพื้นและโครงหลังคา

มาตราส่วน 1 : 75

พ1 ดินถมบดอัดแน่น
พ2 พื้นผิวปูนทรายขัดหยาบ
พ3 พื้นผิวปูนทรายผสมสีฝุ่น(ดำ)ขัดเรียบ

สำนักงานพลังงานจังหวัดลพบุรี
กระทรวงพลังงาน

โครงการ

โครงการฟาร์มตัวอย่างไร่หมาก
สานประชาจังหวัดลพบุรี

ออกแบบ	
เขียนแบบ	
วิศวกรโยธา	
วิศวกรไฟฟ้า	
วิศวกรเครื่องกล	
ตรวจสอบ	
อนุมัติ	

ที่มา :

ครั้งที่	การแก้ไข	วันที่	อนุมัติ

แสดงแบบ :

แปลนพื้นและโครงหลังคา

วันที่	มาตราส่วน
แผ่นที่	จำนวนแผ่น
ME 03	17
เลขที่แบบ	

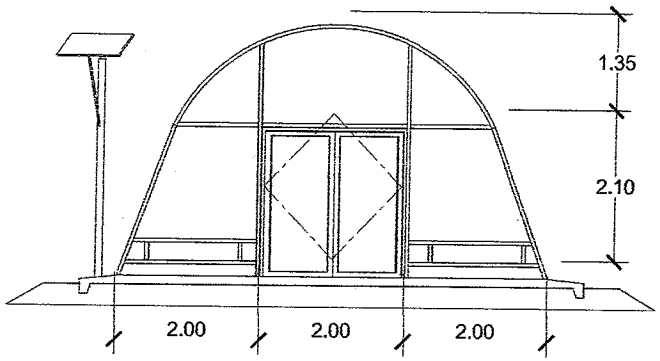

รูปด้านหน้า

มาตราส่วน 1 : 75

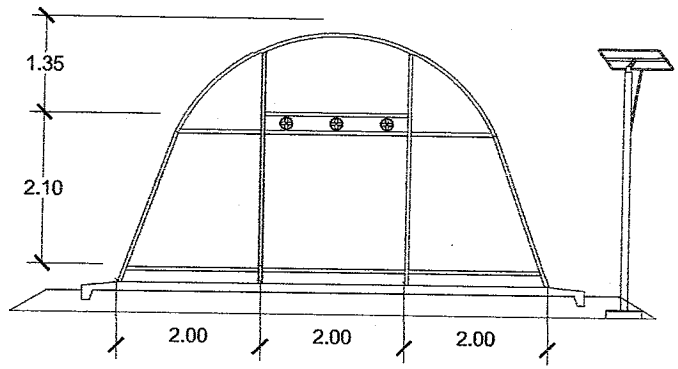

รูปด้านหลัง

มาตราส่วน 1 : 75

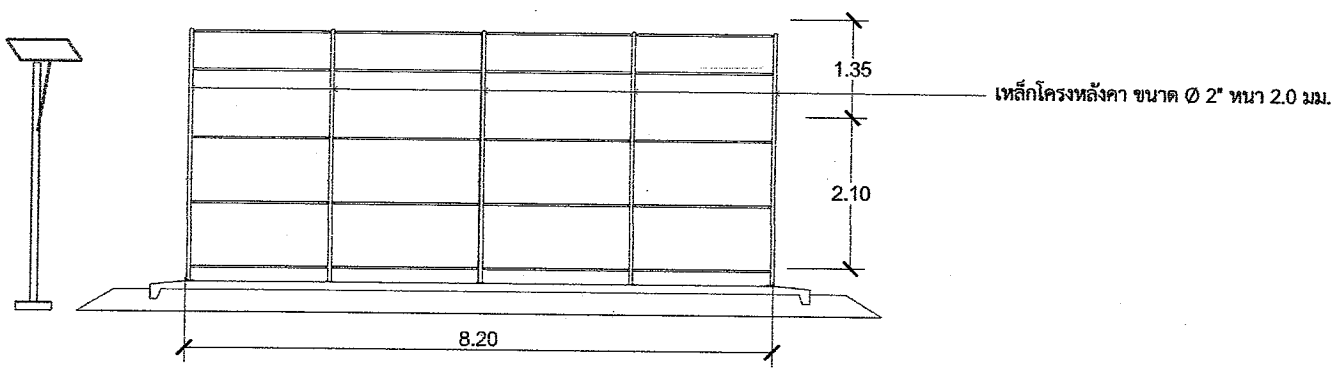

รูปด้านข้าง

มาตราส่วน 1 : 75

สำนักงานพลังงานจังหวัดสกลนคร
กระทรวงพลังงาน

โครงการ

โครงการฟาร์มเลี้ยงอ่านไร่ขนาด
สามประชาจังหวัดสกลนคร

ออกแบบ	
เขียนแบบ	
วิศวกรโยธา	
วิศวกรไฟฟ้า	
วิศวกรเครื่องกล	
ตรวจสอบ	
อนุมัติ	

ที่มา :

ครั้งที่	การแก้ไข	วันที่	อนุมัติ

แสดงแบบ :

รูปด้าน

วันที่	มาตราส่วน
แผ่นที่	จำนวนแผ่น
ME 04	17
เลขที่แบบ	

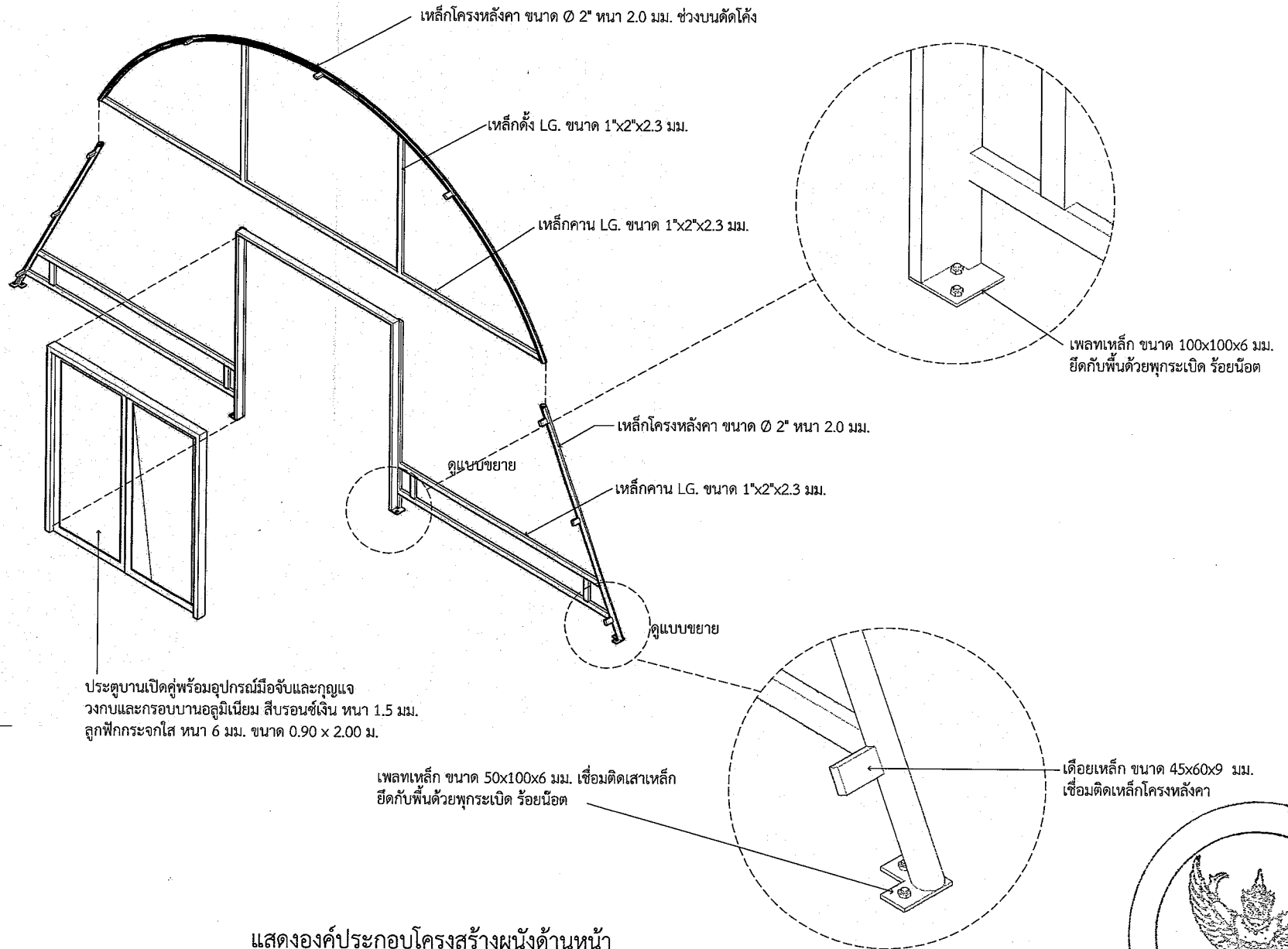

แสดงองค์ประกอบโครงสร้างผนังด้านหน้า

มาตราส่วน 1 : 75

สำนักงานพลังงานจังหวัดลพบุรี
กระทรวงพลังงาน

โครงการ

โครงการฟาร์มตัวอย่างไร่ทหาร
สานประชาจังหวัดลพบุรี

ออกแบบ	
เขียนแบบ	
วิศวกรโยธา	
วิศวกรไฟฟ้า	
วิศวกรเครื่องกล	
ตรวจสอบ	
อนุมัติ	

ที่มา :

ครั้งที่	การแก้ไข	วันที่	อนุมัติ

แสดงแบบ :

องค์ประกอบผนังด้านหน้า

วันที่	มาตราส่วน
แผ่นที่	จำนวนแผ่น
ME 05	17
เลขที่แบบ	

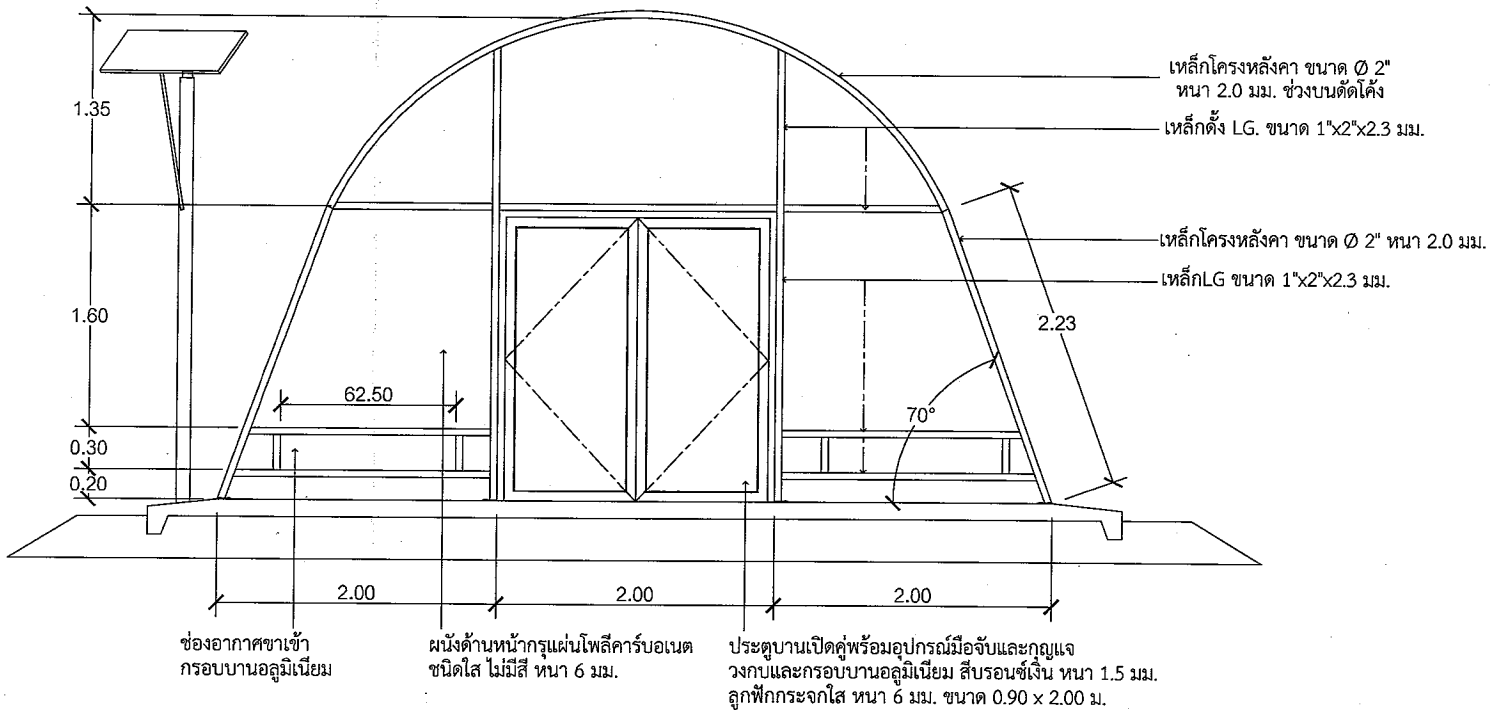

ผนังด้านหน้า

มาตราส่วน NTS

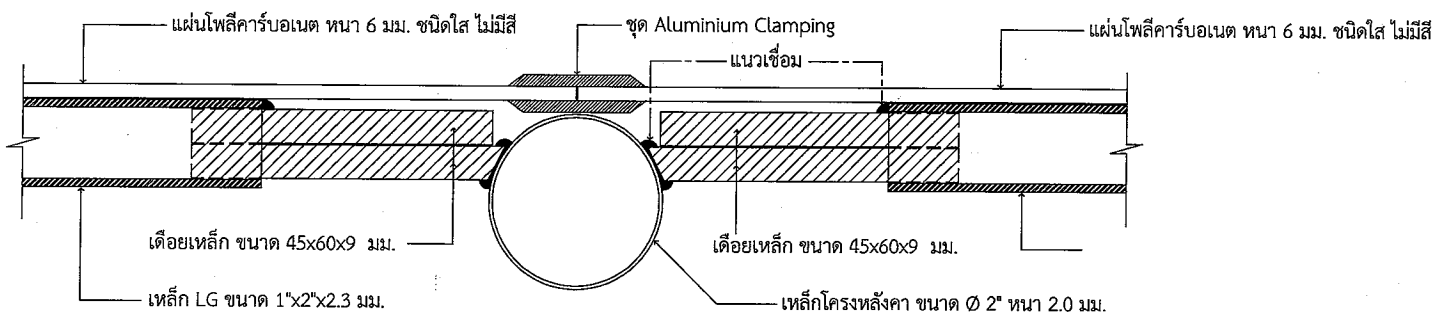

แบบขยายเดือยเหล็กยึดโครงหลังคา

มาตราส่วน NTS

สำนักงานพลังงานจังหวัดลพบุรี
กระทรวงพลังงาน

โครงการ

โครงการฟาร์มตัวอย่างไร่หมาก
สานประชาจังหวัดลพบุรี

ออกแบบ	
เขียนแบบ	
วิศวกรโยธา	
วิศวกรไฟฟ้า	
วิศวกรเครื่องกล	
ตรวจสอบ	
อนุมัติ	

ที่มา :

ครั้งที่	การแก้ไข	วันที่	อนุมัติ

แสดงแบบ :

ผนังด้านหน้า

วันที่	มาตราส่วน
แผ่นที่	จำนวนแผ่น
ME 06	17
เลขที่แบบ	

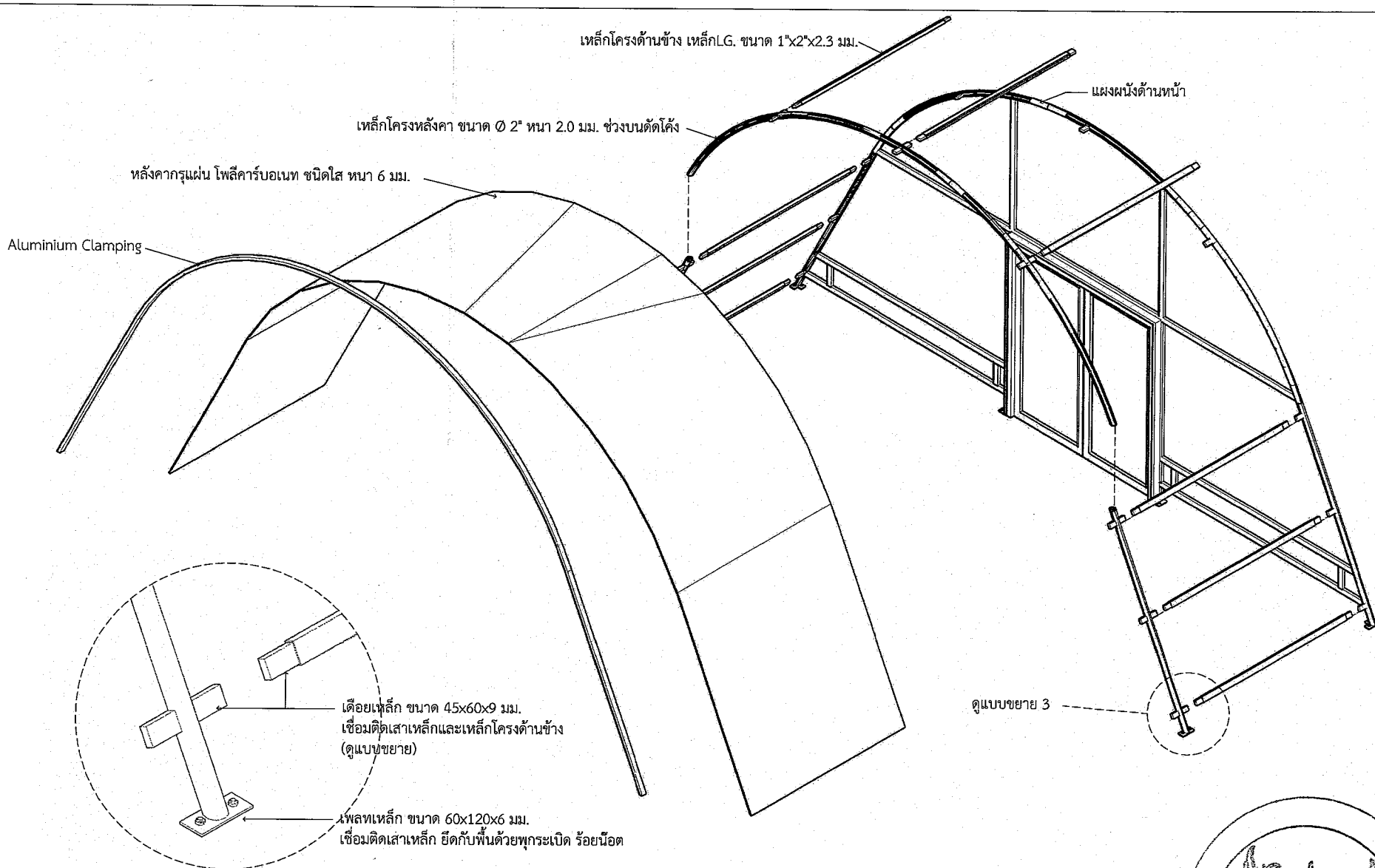

แบบขยาย 3

แสดงองค์ประกอบโครงสร้างช่วงกลางอาคาร

มาตราส่วน NTS

สำนักงานพลังงานจังหวัดลพบุรี
กระทรวงพลังงาน

โครงการ

โครงการฟาร์มตัวอย่างไร่หาร
สานประชาจังหวัดลพบุรี

ออกแบบ	
เขียนแบบ	
วิศวกรโยธา	
วิศวกรไฟฟ้า	
วิศวกรเครื่องกล	
ตรวจสอบ	
อนุมัติ	

ที่มา :

ครั้งที่	การแก้ไข	วันที่	อนุมัติ

แสดงแบบ :

องค์ประกอบโครงสร้างช่วง
กลางอาคาร

วันที่	มาตราส่วน
แผ่นที่	จำนวนแผ่น
ME 07	17
เลขที่แบบ	

จังหวัดลพบุรี

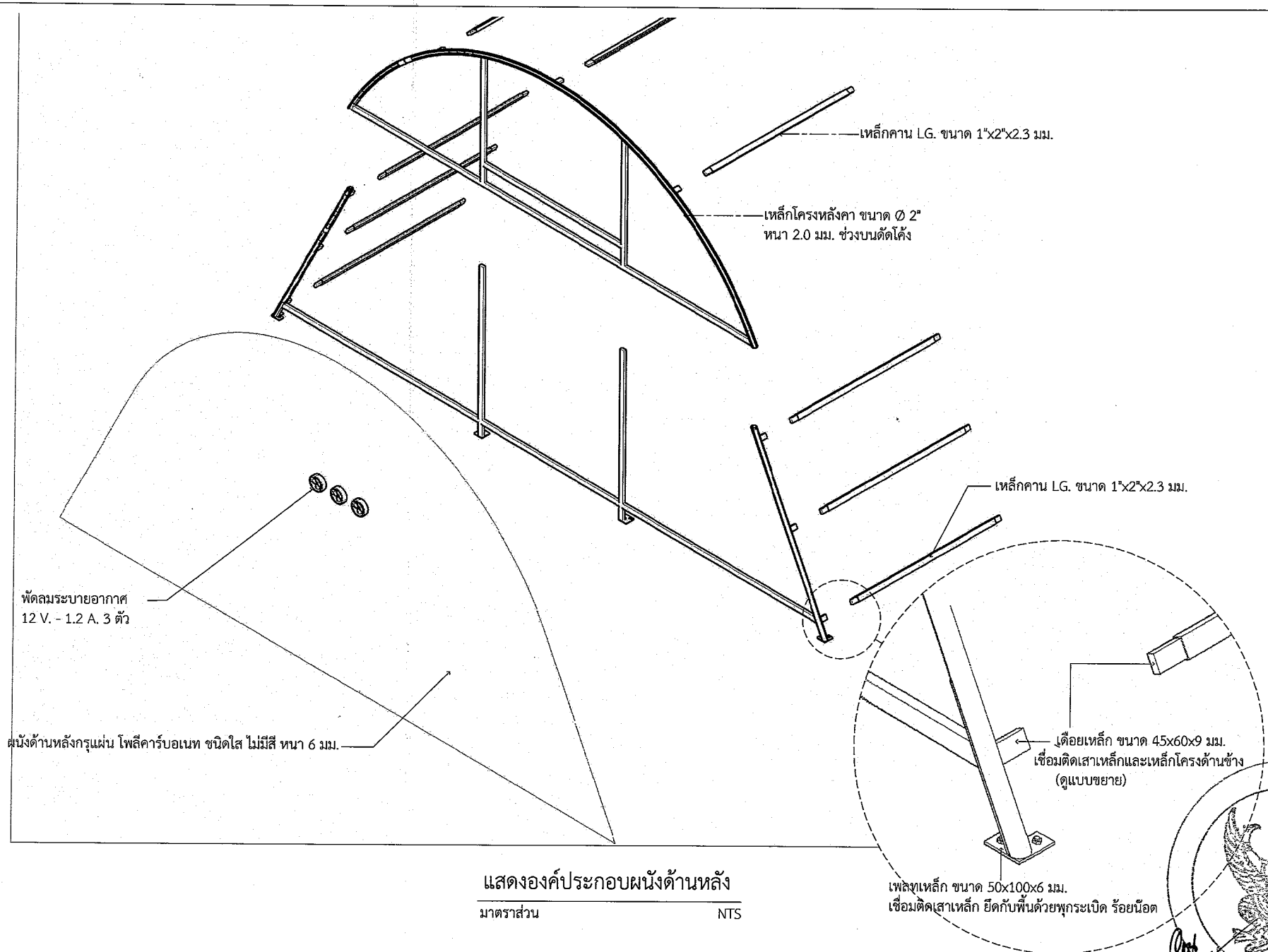

แสดงองค์ประกอบผนังด้านหลัง

มาตราส่วน NTS

สำนักงานพลังงานจังหวัดลพบุรี
กระทรวงพลังงาน

โครงการ

โครงการฟาร์มตัวอย่างไร่หมาก
สานประชาจังหวัดลพบุรี

ออกแบบ	
เขียนแบบ	
วิศวกรโยธา	
วิศวกรไฟฟ้า	
วิศวกรเครื่องกล	
ตรวจสอบ	
อนุมัติ	

ที่มา :

ครั้งที่	การแก้ไข	วันที่	อนุมัติ

แสดงแบบ :

องค์ประกอบผนังด้านหลัง

วันที่	มาตราส่วน
แผ่นที่	จำนวนแผ่น
เลขที่แบบ	ME 08 17

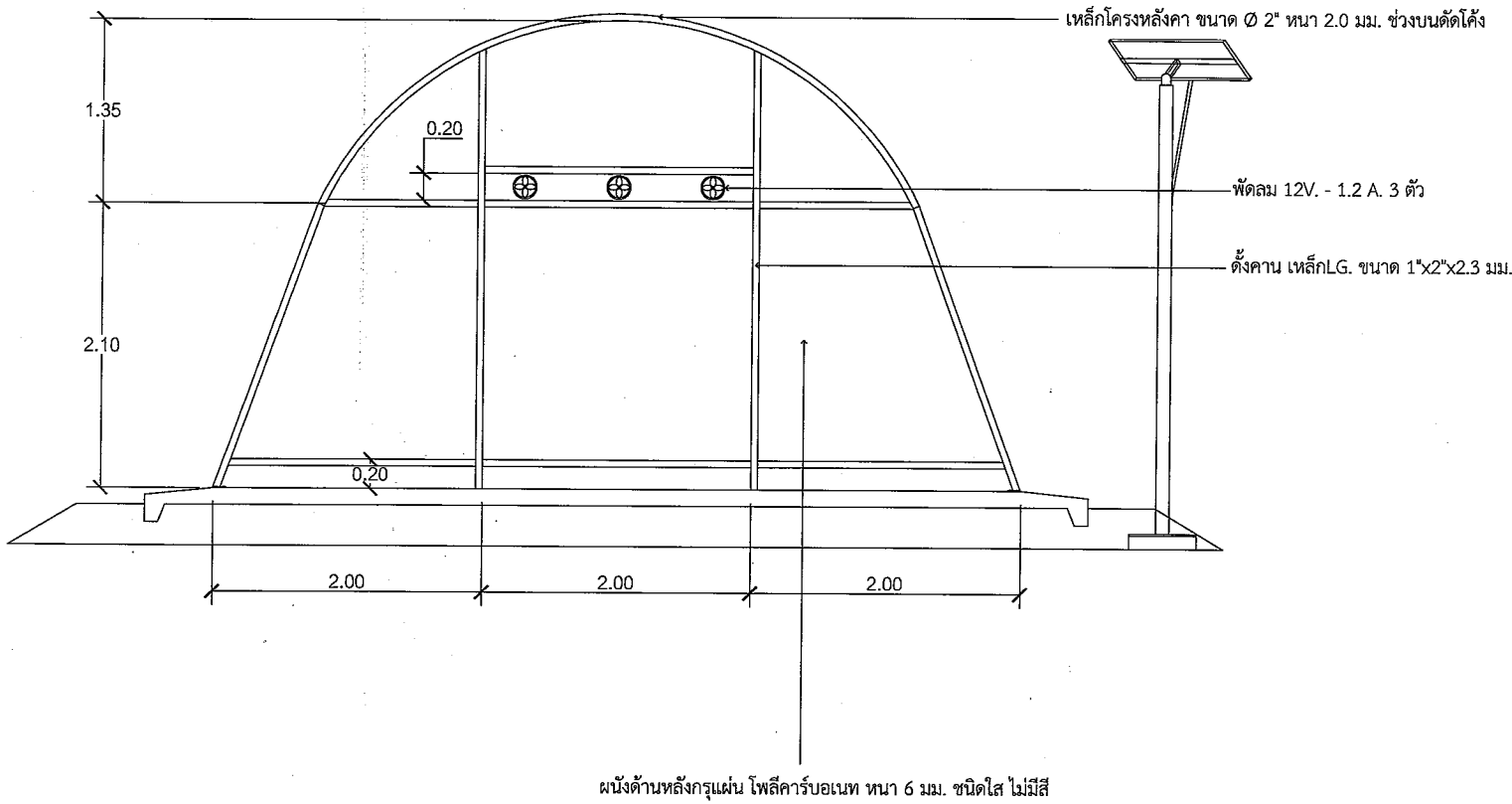

ผนังด้านหลัง

มาตราส่วน NTS

สำนักงานพลังงานจังหวัดลพบุรี
กระทรวงพลังงาน

โครงการ

โครงการฟาร์มตัวอย่างไร่ทหาร
สานประชาจังหวัดลพบุรี

ออกแบบ	
เขียนแบบ	
วิศวกรโยธา	
วิศวกรไฟฟ้า	
วิศวกรเครื่องกล	
ตรวจสอบ	
อนุมัติ	

ที่มา :

ครั้งที่	การแก้ไข	วันที่	อนุมัติ

แสดงแบบ :
ผนังด้านหลัง

วันที่	มาตราส่วน
แผ่นที่	จำนวนแผ่น
ME 09	17
เลขที่แบบ	

จังหวัดลพบุรี

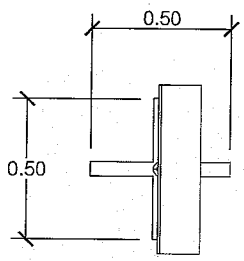

แปลน

มาตราส่วน NTS

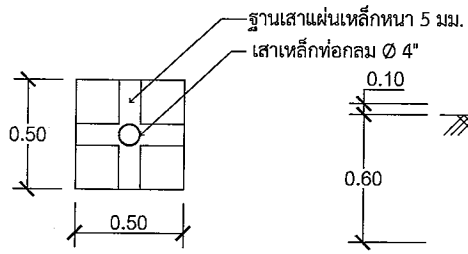

ฐานราก

มาตราส่วน NTS

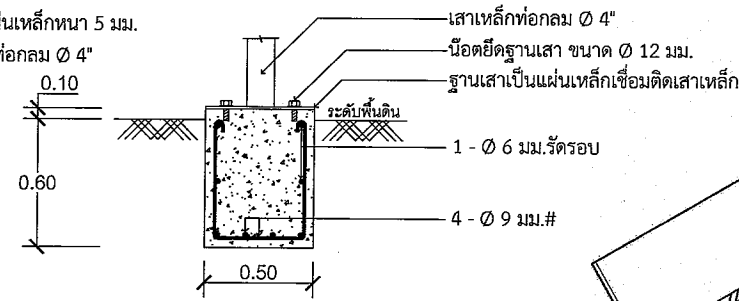

ขยายฐานราก

มาตราส่วน NTS

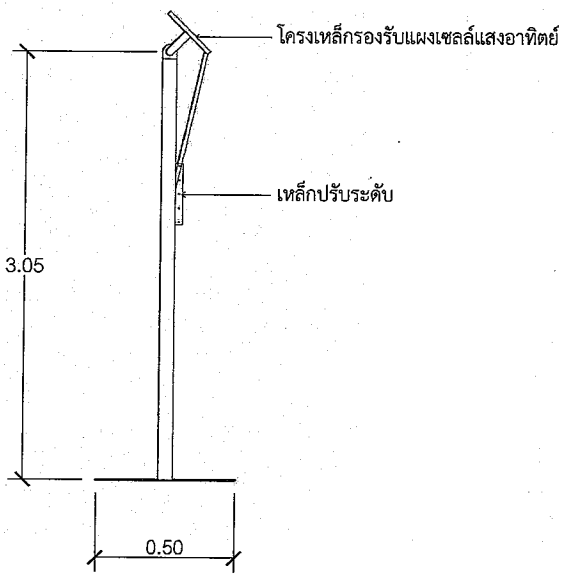

รูปด้านข้าง

มาตราส่วน NTS

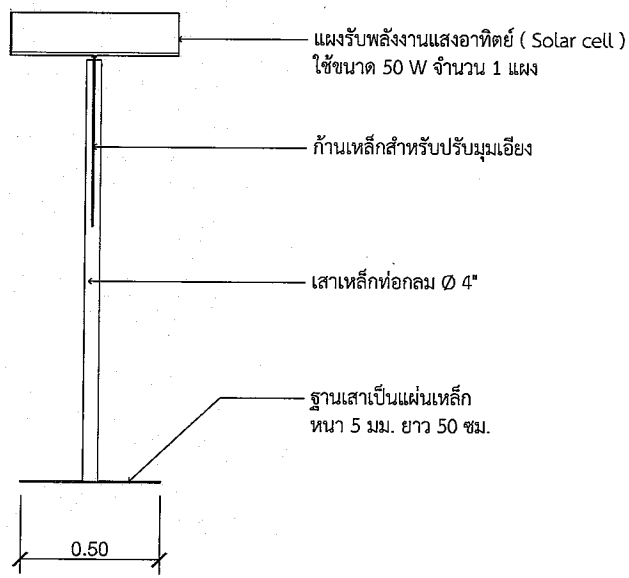

รูปด้านหน้า

มาตราส่วน NTS

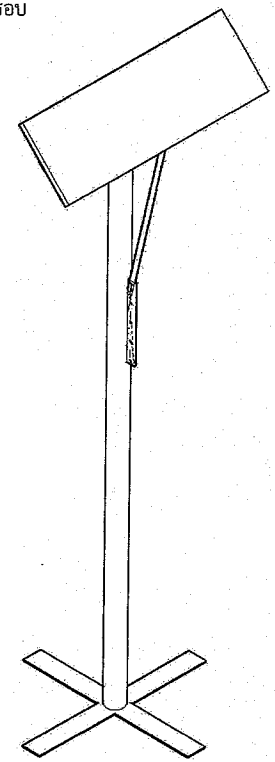

ภาพ Isometric

มาตราส่วน NTS

สำนักงานพลังงานจังหวัดลพบุรี
กระทรวงพลังงาน

โครงการ

โครงการฟาร์มตัวอย่างไร่หหาร
สามประชาจังหวัดลพบุรี

ออกแบบ	
เขียนแบบ	
วิศวกรโยธา	
วิศวกรไฟฟ้า	
วิศวกรเครื่องกล	
ตรวจสอบ	
อนุมัติ	

ที่มา :

ครั้งที่	การแก้ไข	วันที่	อนุมัติ

แสดงแบบ :

รูปแบบเสาติดตั้งแผง
SOLAR CELL

วันที่	มาตราส่วน
แผ่นที่	จำนวนแผ่น
ME 10	17
เลขที่แบบ	

จังหวัดลพบุรี

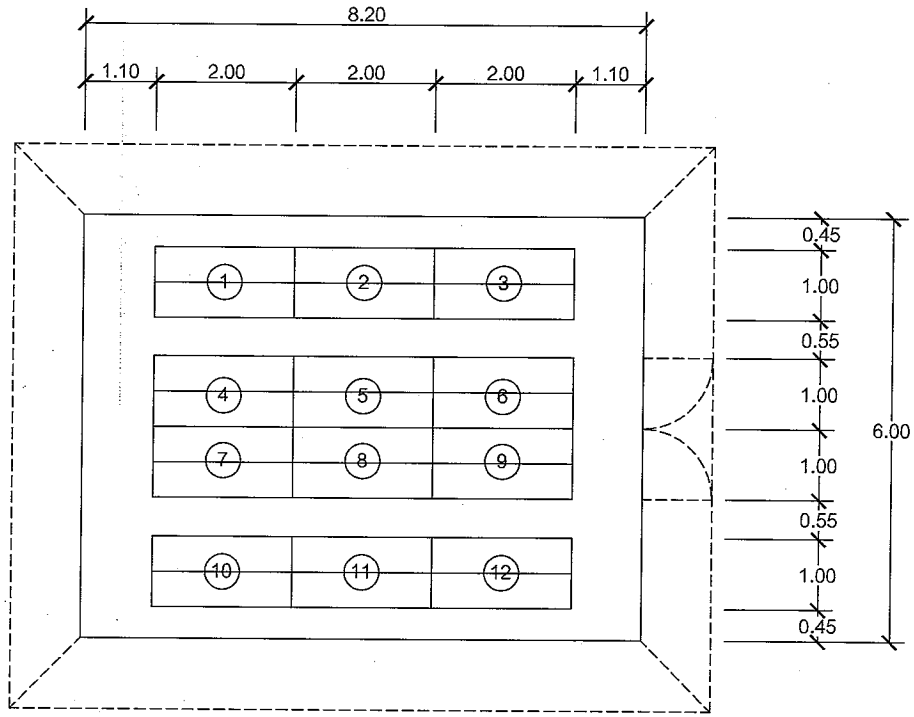

ผังการจัดวางโต๊ะตะแกรง

มาตราส่วน NTS

สำนักงานพลังงานจังหวัดลพบุรี
กระทรวงพลังงาน

โครงการ

โครงการฟาร์มตัวอย่างไร่ทหาร
สามประชาจังหวัดลพบุรี

ออกแบบ	
เขียนแบบ	
วิศวกรโยธา	
วิศวกรไฟฟ้า	
วิศวกรเครื่องกล	
ตรวจสอบ	
อนุมัติ	

ที่มา :

ครั้งที่	การแก้ไข	วันที่	อนุ

แสดงแบบ :

ผังการจัดวางโต๊ะตะแกรง

วันที่	มาตราส่วน
แผ่นที่	จำนวนแผ่น
ME 11	17
เลขที่แบบ	

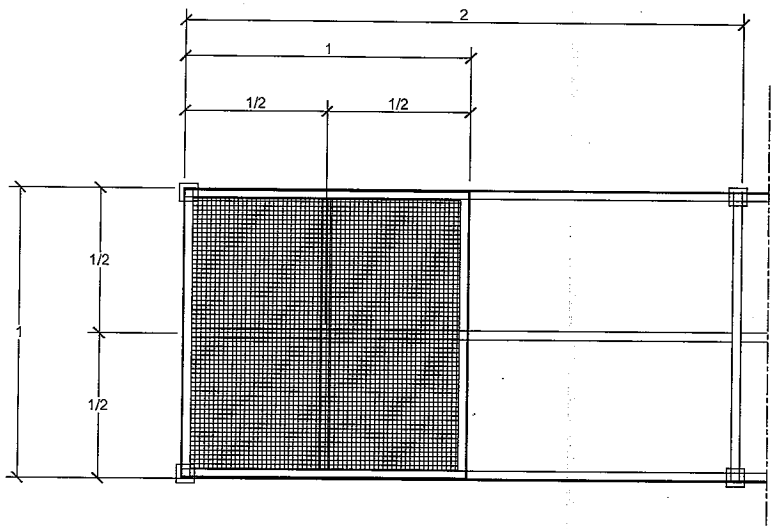

แบบแปลน

มาตราส่วน NTS

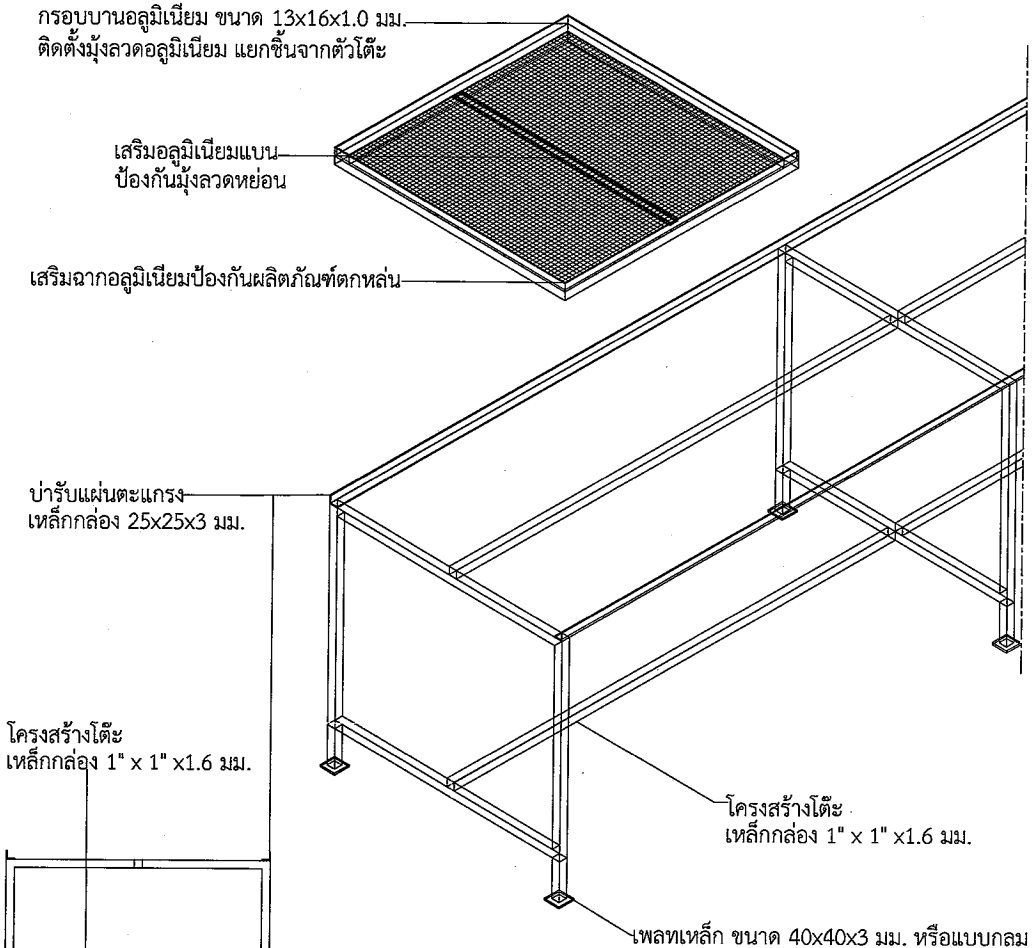

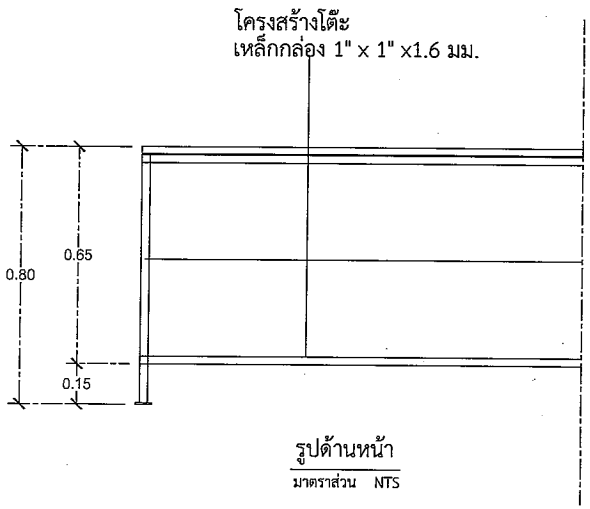

รูปด้านหน้า

มาตราส่วน NTS

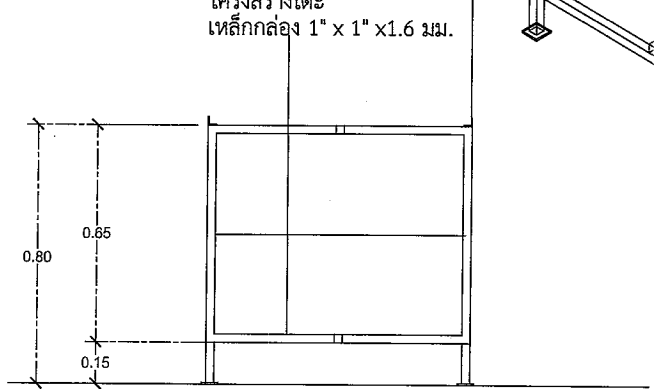

รูปด้านข้าง

มาตราส่วน NTS

แบบโต๊ะตะแกรง

มาตราส่วน NTS

สำนักงานพลังงานจังหวัดลพบุรี
กระทรวงพลังงาน

โครงการ

โครงการจำลองอย่างไร้พรมแดน
สถานประชาธิปไตยจังหวัดลพบุรี

ออกแบบ	
เขียนแบบ	
วิศวกรโยธา	
วิศวกรไฟฟ้า	
วิศวกรเครื่องกล	
ตรวจสอบ	
อนุมัติ	

ที่มา :

ครั้งที่	การแก้ไข	วันที่	อนุมัติ

แสดงแบบ :

วันที่	มาตราส่วน
แผ่นที่	จำนวนแผ่น
ME 12	17
เลขที่แบบ	

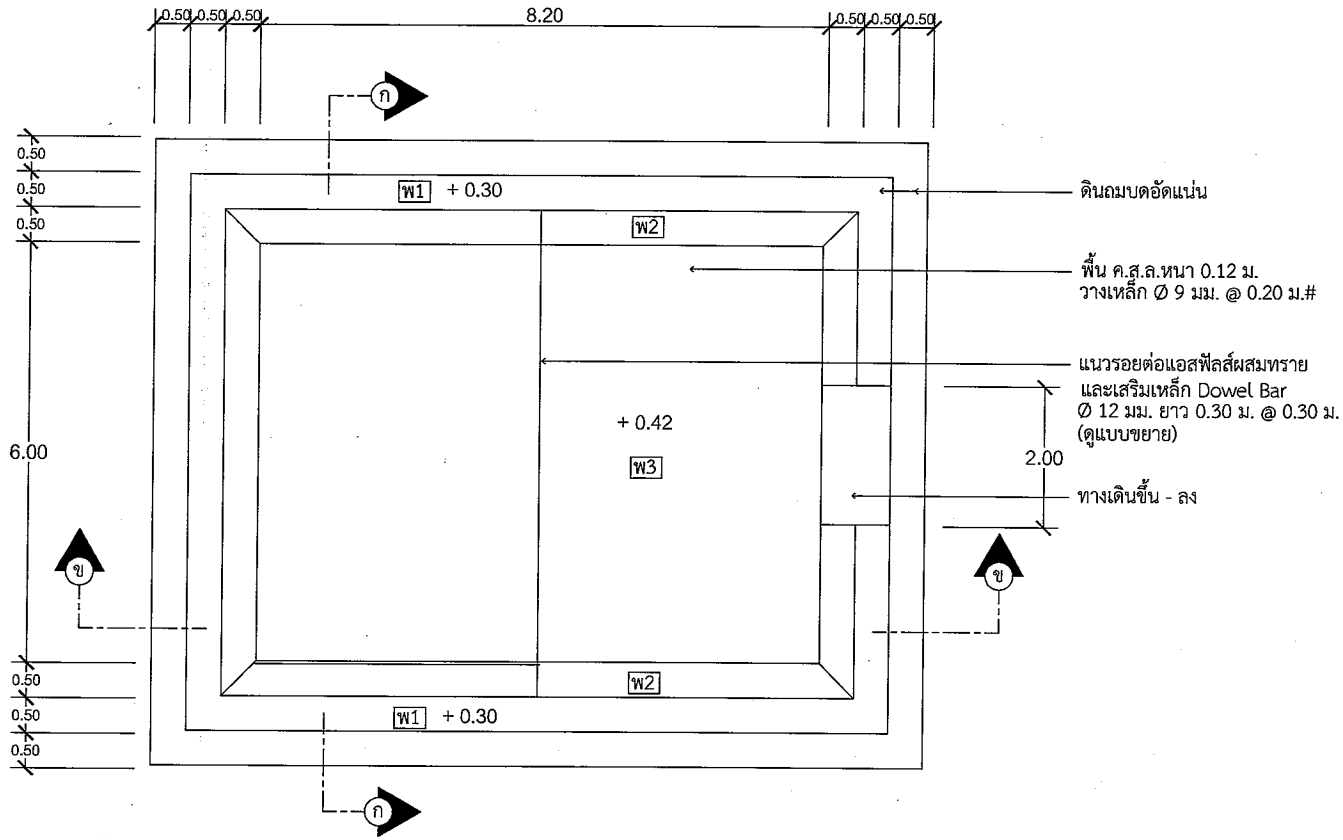

แปลนพื้น

มาตราส่วน NTS

พ1 ดินถมบดอัดแน่น
พ2 พื้นผิวปูนทรายขัดหยาบ
พ3 พื้นผิวปูนทรายผสมสีฝุ่น(ดำ)ขัดเรียบ

สำนักงานพลังงานจังหวัดลพบุรี
กระทรวงพลังงาน

โครงการ

โครงการฟาร์มตัวอย่างไร่หหาร
ลานประชาจังหวัดลพบุรี

ออกแบบ	
เขียนแบบ	
วิศวกรโยธา	
วิศวกรไฟฟ้า	
วิศวกรเครื่องกล	
ตรวจสอบ	
อนุมัติ	

ที่มา :

ครั้งที่	การแก้ไข	วันที่	อนุมัติ

แสดงแบบ :
แปลนฐานเครื่องอบแห้ง

วันที่	มาตราส่วน
แผ่นที่	จำนวนแผ่น
ME 13	17
เลขที่แบบ	

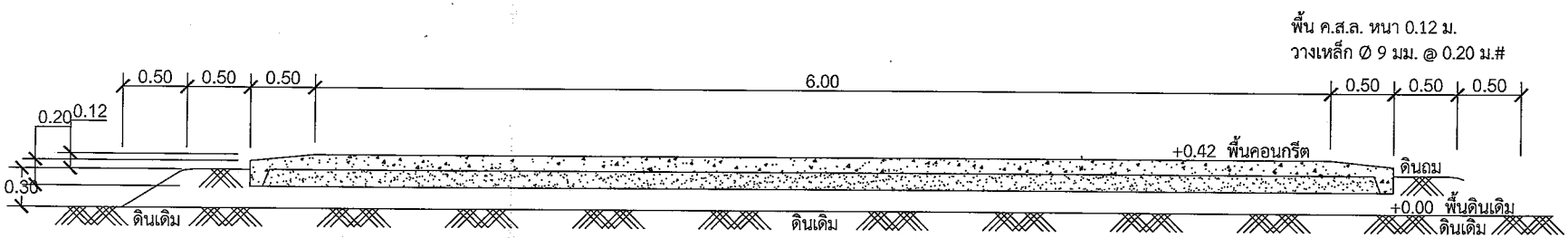

รูปตัด ⓖ-ⓖ กรณีพื้นเดิมเป็นดิน

มาตราส่วน NTS

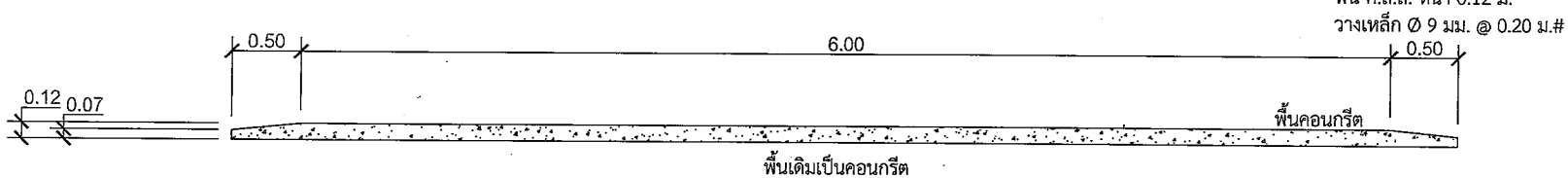

รูปตัด ⓖ-ⓖ กรณีพื้นเดิมเป็นคอนกรีต

มาตราส่วน NTS

สำนักงานพลังงานจังหวัดลพบุรี
กระทรวงพลังงาน

โครงการ

โครงการฟาร์มตัวอย่างไร่ทหาร
สานประชาจังหวัดลพบุรี

ออกแบบ	
เขียนแบบ	
วิศวกรโยธา	
วิศวกรไฟฟ้า	
วิศวกรเครื่องกล	
ตรวจสอบ	
อนุมัติ	

ที่มา :

ครั้งที่	การแก้ไข	วันที่	อนุ

แสดงแบบ :

รูปตัด ก - ก ฐานเครื่องอบแห้ง

วันที่	มาตราส่วน
แผ่นที่	จำนวนแผ่น
ME 14	17
เลขที่แบบ	

จังหวัดลพบุรี

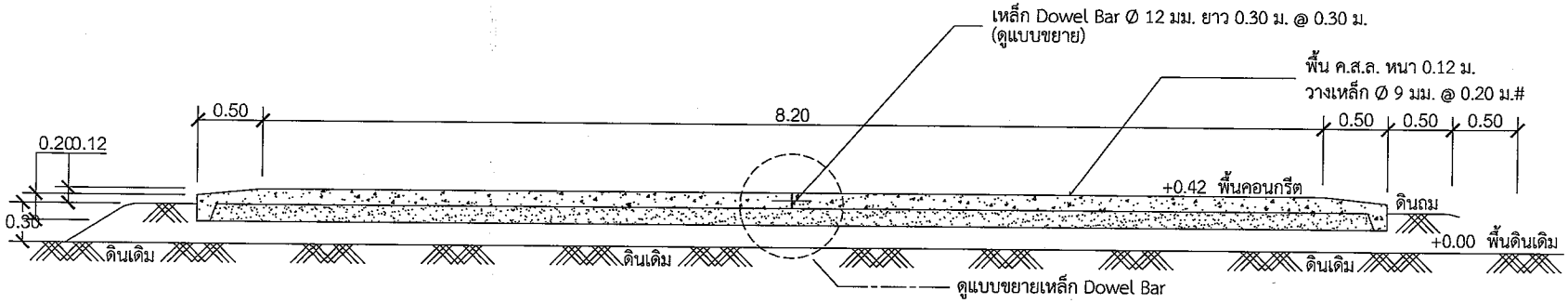

รูปตัด ข-ข กรณีพื้นเดิมเป็นดิน

มาตราส่วน NTS

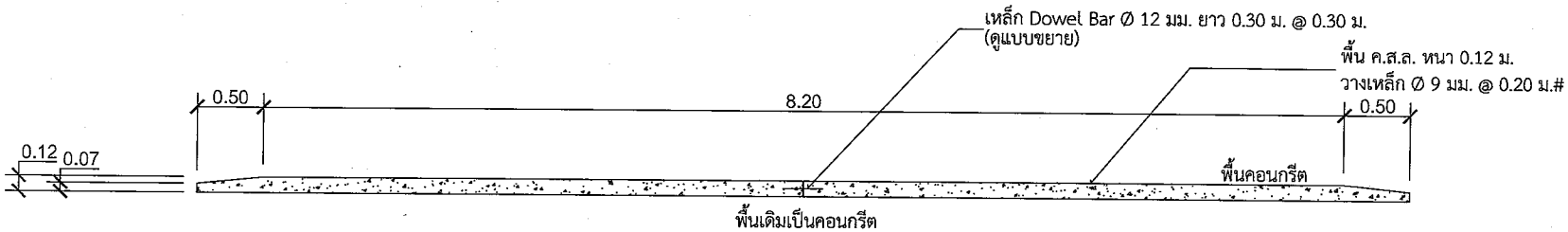

รูปตัด ข-ข กรณีพื้นเดิมเป็นคอนกรีต

มาตราส่วน NTS

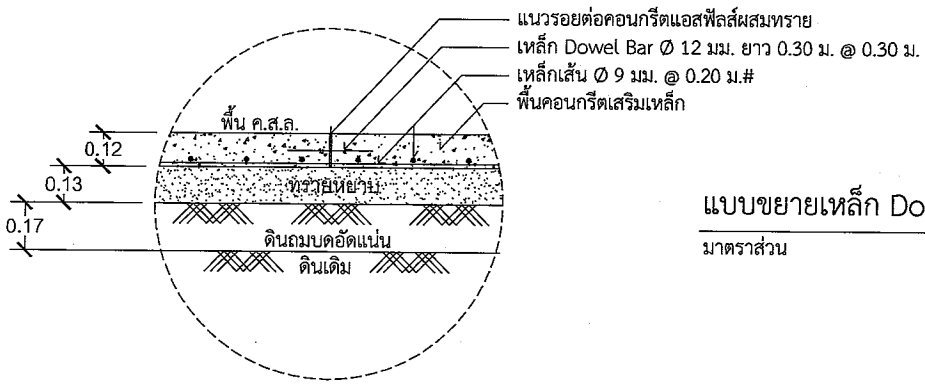

แบบขยายเหล็ก Dowel Bar

มาตราส่วน NTS

สำนักงานพลังงานจังหวัดสตูล
กระทรวงพลังงาน

โครงการ

โครงการฟาร์มตัวอย่างไร่หหาร
สานประชาจังหวัดสตูล

ออกแบบ	
เขียนแบบ	
วิศวกรโยธา	
วิศวกรไฟฟ้า	
วิศวกรเครื่องกล	
ตรวจสอบ	
อนุมัติ	

ที่มา :

ครั้งที่	การแก้ไข	วันที่	อนุมัติ

แสดงแบบ :

รูปตัด ข - ข ฐานเครื่องอบแห้ง

วันที่	มาตราส่วน
แผ่นที่	จำนวนแผ่น
ME 15	17
เลขที่แบบ	